IT

IL RITO ITALIANO DEL CAFFE'

Nel 1933 con l'invenzione di Moka Express Bialetti ha rivoluzionato il modo di fare il caffè all'italiana interpretandone la creatività, la cultura e la passione. Oggi come allora, porta a casa tua i migliori prodotti, per esaltare il piacere di stare insieme e il gusto unico del caffè più autentico.

AVVERTENZE D'USO

Leggere attentamente le avvertenze contenute nelle presenti istruzioni in quanto forniscono importanti indicazioni riguardanti la sicurezza, l'uso e la manutenzione del prodotto.

IMPORTANTE: LEGGERE ATTENTAMENTE PRIMA DI OGNI UTILIZZO, CONSERVARE CON CURA QUESTO LIBRETTO PER OGNI ULTERIORE CONSULTAZIONE.

- Conservare con cura questo libretto per ogni ulteriore consultazione. Le presenti istruzioni vanno considerate come parte integrante del prodotto e, per l'intera durata del prodotto, devono essere conservate ed essere disponibili. La documentazione deve essere consegnata a tutti i successivi proprietari del prodotto.
- Attenzione: questa caffettiera necessita di una fonte di calore per il proprio funzionamento e sviluppa all'interno pressione. L'inosservanza delle istruzioni d'uso può causare scottature o condurre allo scoppio della caffettiera.
- Verificare, prima di ogni utilizzo, che la caffettiera sia integra e completa di tutti i suoi componenti e che valvola, imbuto, guarnizione e piastrina filtro siano integri e nella loro esatta posizione come in figura. In caso di dubbi rivolgersi al negoziante o al produttore.
- Questo prodotto non è inteso per essere utilizzato da persone (inclusi i bambini) con ridotte capacità fisiche, sensoriali e mentali, o senza esperienza e istruzione.
- Tenere fuori dalla portata dei bambini.
- Non lasciare incustodito l'apparecchio durante il funzionamento.
- Non lasciare i bambini vicino alla caffettiera in funzione.
- Non toccare le superfici calde della caffettiera: le superfici sono soggette a riscaldarsi.
- Si consiglia l'utilizzo di protezioni per maneggiare l'utensile caldo.
- Utilizzare la caffettiera per il fine per il quale è stata progettata.
- Il prodotto deve essere utilizzato solo a uso domestico.
- Non utilizzare la caffettiera senza acqua nella caldaia.
- Non utilizzare altri liquidi nella caldaia: la caffettiera deve funzionare solo con acqua.
- La presente caffettiera è destinata a essere utilizzata esclusivamente solo con acqua e caffè macinato per Moka per uso domestico: non utilizzare altri prodotti (es. orzo, cacao, estratti del caffè, the, CAFFE' PER PERCOLATORI O PER MACCHINE ESPRESSO …).
- Assicurarsi che il getto di vapore proveniente dalla valvola di sicurezza sia orientato lontano dall'utilizzatore.
- Assicurarsi che la caffettiera sia chiusa accuratamente prima dell'uso.
- Dopo l'uso, non aprite la caffettiera prima che la stessa non si sia raffreddata.
- Dopo l'uso riponete la caffettiera solo su superfici idonee: la base della caffettiera raggiunge temperature elevate, non riponete la caffettiera a contatto con superfici infiammabili e/o che si potrebbero deteriorare con il calore.
- Scegliere solo parti di ricambio originali Bialetti e conformi al modello in uso.
- Non utilizzare la caffettiera in forno o in forno a microonde.
- Quando si utilizza una fonte di calore a gas, la fiamma non deve sporgere oltre la caldaia.
- In caso di piastra elettrica/vetroceramica non utilizzare l'intensità massima, ma mantenere una regolazione media.
- **Non aprire o chiudere la caffettiera facendo leva sulla colonnina.**
- In caso di malfunzionamento non utilizzare il prodotto e contattare il rivenditore o il produttore.

ISTRUZIONI D'USO

Primo utilizzo del prodotto.

La prima volta che usate la caffettiera, lavatela bene, solo con acqua, e fate almeno 3 caffè a perdere (da non consumare) seguendo le istruzioni sotto riportate. Controllate che la caffettiera sia completa di tutti i componenti e che questi siano in posizione come da figura. Controllate che la caffettiera sia completa di valvola di sicurezza, filtro ad imbuto, guarnizione e piastrina filtro e che gli stessi siano nella loro esatta posizione (5-6-3-2).

Come preparare il caffè.

- Svitate la caffettiera: impugnare la base poggia tazzine (7- parte superiore della caffettiera) e, **senza fare leva sulla colonnina (1)**, ruotare in senso antiorario fino a completa separazione dalla caldaia (4- parte inferiore della caffettiera) (Fig. A).
- Riempite d'acqua fredda la caldaia (4), senza che il livello superi il foro della valvola di sicurezza (5) (Fig. B).
- Inserite il filtro ad imbuto (6) nella caldaia (4) (Fig. C).
- Riempite il filtro ad imbuto (6) di caffè macinato, senza premerlo, avendo cura di non lasciare polvere di caffè sul bordo della caldaia (4) (Fig. D).
- Avvitate la caffettiera: impugnare la base poggia tazzine (7- parte superiore della caffettiera) e, **senza fare leva sulla colonnina (1)**, ruotare in senso orario fino a completo incastro nella caldaia (4- parte inferiore della caffettiera). Stringete con vigore per evitare il rischio di perdite di vapore/caffè durante l'erogazione (Fig. E).
- Mettete la caffettiera sulla fonte di calore, con le tazzine sotto la colonnina (1) sulla base poggia tazzine (7); se si tratta di fiamma tenerla bassa in modo che non sporga dal bordo della caldaia (4). In caso di piastra elettrica/vetroceramica non utilizzare l'intensità massima (Fig. F).

PULIZIA E MANUTENZIONE

Prima di effettuare le operazioni di pulizia e manutenzione, attendere che il prodotto si sia raffreddato.
SI CONSIGLIA DI EFFETTUARE UNA PERIODICA MANUTENZIONE DELLA MACCHINA PER CONSERVARE PIU' A LUNGO L'APPARECCHIO IN BUONO STATO.

- Lavare dopo ogni utilizzo con acqua tiepida.
- Il prodotto non è idoneo al lavaggio in lavastoviglie.
- Non utilizzare, per la pulizia, detersivi e/o materiali abrasivi.
- Non chiudere la caffettiera quando la riponete dopo averla lavata.
- Non sbattere l'imbuto per far uscire il caffè: potrebbe rovinarsi od ovalizzarsi impedendo una buona tenuta.
- Conservare il prodotto perfettamente asciutto in ogni sua parte e non chiuso.
- Eseguire periodicamente l'operazione di decalcificazione:
- Riempire la caldaia (4) con acqua fino a livello.
- Aggiungere due cucchiaini di acido citrico o di aceto.
- Rimontare il prodotto e, senza mettere la polvere di caffè, eseguire un'erogazione.
- Buttare la soluzione ottenuta.
- Dopodiché procedere secondo le indicazioni al punto "Primo utilizzo del prodotto".
- Controllare periodicamente che la piastrina filtro (2) abbia i fori liberi, e nel caso provvedere a liberare i fori tramite uno spazzolino con setole delicate o tramite la punta di un ago.
- Controllare periodicamente i componenti interni e, in caso di usura o danneggiamento, provvedere alla loro sostituzione solo con ricambi originali Bialetti e conformi al modello in uso.
- Sostituire la guarnizione (3) se è usurata, si raccomanda comunque di sostituirla almeno una volta l'anno.

SMALTIMENTO

- Il prodotto, alla fine della propria vita utile deve essere smaltito in un centro di raccolta differenziata.
- L'adeguata raccolta differenziata e il corretto smaltimento contribuiscono ad evitare possibili effetti negativi sull'ambiente e sulla salute e favorisce il riciclo dei materiali di cui è composto il prodotto.
- Per informazioni più dettagliate inerenti i sistemi di raccolta disponibili, rivolgersi al servizio locale di smaltimento rifiuti, o al negozio in cui è stato effettuato l'acquisto.

GARANZIA

Il prodotto è garantito per un periodo di 24 mesi dalla data di acquisto, alle condizioni di funzionamento del presente foglio di istruzioni.
In caso di richiesta di assistenza, per far valere la garanzia, è necessario contattare il venditore o Bialetti Industrie Spa e mostrare la prova di acquisto, o un documento equivalente, che riporti gli estremi di identificazione del rivenditore e della data d'acquisto.
La garanzia non copre:

- I componenti sostituibili (piastrina, imbuto, guarnizione) se non per difetti originari.
- Guasti e/o difetti causati da un uso improprio o non conforme alle istruzioni.
- Guasti e/o difetti causati dall'utilizzo di ricambi non COMPATIBILI.
- Danni dovuti a urti, cadute e depositi di calcare.

LA VALVOLA ISPEZIONABILE

Funzionamento, manutenzione e pulizia.

La valvola ispezionabile (5) Bialetti è una valvola brevettata ed è stata studiata per garantire l'utilizzo della caffettiera in totale sicurezza. Infatti, il funzionamento delle caffettiere con acqua potabile comporta il rischio che si creino depositi di calcare nel foro della valvola di sicurezza con il pericolo di otturazione della valvola stessa e di malfunzionamento del prodotto. Con la valvola ispezionabile Bialetti evitare ostruzioni di calcare è molto semplice, è sufficiente muovere il pistoncino che fuoriesce dalla valvola lungo il suo asse durante le normali operazioni di lavaggio.

EN

THE ITALIAN COFFEE RITUAL

In 1933, with the invention of Moka Express, Bialetti revolutionized the way of making Italian-style coffee, interpreting its creativity, culture and passion. Today as in the past, take home the best products to enjoy even more the pleasure of being in good company and the unique flavour of true Italian coffee.

WARNINGS

Read the instructions carefully as they contain important information about safety, use and maintenance of the product.

IMPORTANT: READ THIS MANUAL THOROUGHLY AND KEEP IT WITH CARE FOR FUTURE REFERENCE.

- Keep this booklet in a safe place for future reference. These instructions are an integral part of the product and, throughout the entire life of the product, must be kept and be available. The documentation should be given to the subsequent owners of the product.
- Attention: this coffee maker requires a heat source for its operation and develops pressure inside. Failure to comply with the instructions may cause the risk of burn or the coffee maker burst.
- Before each use, make sure the coffee maker is not damaged and is complete with all its parts. Furthermore, check the valve, the funnel, the gasket, and the filter plate are intact and properly positioned, as shown on the figure. In case of doubts, contact the dealer or the manufacturer.
- This appliance is not intended for use by persons (including children) with reduced physical, sensory or mental capabilities, or lack of experience and knowledge.
- Put it in a place out of the reach by children.
- Do not leave the appliance unattended while turned on.
- Do not leave the children in the proximity of the operating coffee maker.
- Do not touch the hot surface of the coffee maker: the surfaces get hot.
- It is advisable to use protections to handle the hot appliance.
- Use the coffee maker for the purpose which it was designed for.
- The product is intended for household use only.
- Never use the coffee maker without water in the heater.
- Never use other liquids in the heater. The coffee maker is intended to be used with water only.
- The coffee maker is designed to be used only with water and ground coffee for Moka for household use: do not use other products (e.g. barley, cocoa, coffee extracts, tea, COFFEE FOR PERCOLATING FILTERS OR ESPRESSO MACHINES, etc.).
- Make sure the steam jet from the safety valve is not oriented towards the user.
- Make sure the coffee maker is properly closed before use.
- After use, allow the coffee maker to cool down before opening it.
- After use, place the coffee maker on suitable surfaces, as its base reaches high temperatures. Do not store it in contact with flammable surfaces that might deteriorate with the heat.
- Only choose original Bialetti spare parts suitable for the model used.
- Never use the coffee maker in the oven or in a microwave.
- When using a gas heat source, the flame must not go beyond the rim of the heater.
- In case of electric/ceramic glass plate, do not use the highest heat, but maintain a medium setting.
- **Do not open or close the coffee maker using the column.**
- In case of malfunctioning, do not use the product and contact the dealer or the manufacturer.

INSTRUCTIONS FOR USE

First use of the product.

When using the coffee maker for the first time, wash it thoroughly, only with water, and make at least 3 cups of coffee, discarding them (do not drink them), following the instructions below. Check the coffee maker is complete with all its components and is properly positioned, as shown in the figure. Check the coffee maker is complete with safety valve, funnel filter, gasket and filter plate and that these parts are in the correct position (5-6-3-2).

How to make coffee.

- Unscrew the coffee maker: hold the cup support base (7-upper part of the coffee maker) and, **without forcing the column (1)**, rotate counter-clockwise to divide the heater (4- lower part of the coffee maker) completely (Fig. A).
- Fill the heater (4) with cold water without exceeding the opening of the safety valve (5) level (Fig. B).
- Insert the funnel filter (6) into the heater (4). (Fig. C).
- Fill the funnel filter (6) with ground coffee, without pressing it down, taking care not to leave coffee powder on the edge of the heater (4), (Fig. D).
- Screw the coffee maker: hold the cup support base (7-upper part of the coffee maker) and, **without forcing the column (1)**, rotate clockwise up to the total engagement in the heater (4- lower part of the coffee maker) completely (Fig. A). Tighten with strength to avoid the risk of steam/coffee leakage during dispensing (Fig. E).
- Put the coffee maker on the heat source with the cups underneath the column (1) on the cup support base (7). In case of flame, keep it low so that it does not go beyond the rim of the heater (4). In case of electric/ceramic glass plate, do not use the highest heat (Fig. F).

CLEANING AND MAINTENANCE

Before carrying out cleaning and maintenance, wait for the appliance to cool completely.
IT IS ADVISABLE TO CARRY OUT A PERIODIC MAINTENANCE OF THE MACHINE TO KEEP THE PRODUCT IN GOOD WORKING ORDER FOR A LONGER PERIOD.

- After each use, wash with warm water.
- The product is not suitable for the dishwasher.
- Do not use detergents and/or abrasive materials when washing.
- Do not reassemble the coffee maker when storing it after washing.
- Do not beat the funnel to remove the coffee, as it might get damaged or get ovalized, jeopardizing a proper sealing.
- Store the product perfectly dry in all its parts and not closed.
- Regularly perform the decalcification procedure:
- Fill the heater (4) with water up to the level.
- Add two teaspoons of citric acid or vinegar.
- Reassemble the product and, without adding the coffee powder, dispense once.
- Throw away the solution obtained.
- Then proceed according to the instructions of the section "First use of the product".
- Regularly check that the holes of the filter plate (2) are not obstructed, otherwise open them using a brush with delicate bristles or a needle.
- Periodically check the internal components and, in case of wearing or damage, replace them only with original Bialetti spare parts suitable for the model used.
- Replace the gasket (3), if worn. It is advisable to replace it at least once a year anyway.

DISPOSAL OF THE APPLIANCE

- At the end of the life of the product, dispose it in a waste collection centre.
- The adequate waste sorting and the correct disposal contribute to avoid negative impacts on the environment and public health and permit recycling of the materials which the product is made of.
- For more detailed information regarding the available collection systems, contract the local refuse centre or the store where the product was purchased.

WARRANTY

The product is guaranteed for a period of 24 months from the date of purchase, with the functional conditions as foreseen in this instruction leaflet.
In case of claim for servicing under warranty, it is required to contact the dealer or Bialetti Industrie Spa and provide proof of purchase or an equivalent document showing the identification data of the dealer or the date of purchase.
Warranty does not cover:

- The replaced components (plate, funnel, and gasket) for non-original defects.
- Failures and/or defects caused by an use, which is improper or not-compliant with the instructions.
- Failures and/or defects arising from the use of non-COMPATIBLE spare parts.
- Damages caused by impacts, falls, and lime scale deposits.

THE BIALETTI INSPECTION VALVE

Operation, maintenance and cleaning.

The Bialetti inspection valve (5) is a patented valve, which has been designed to guarantee the use of the coffee maker in complete safety. Using the coffee maker with drinking water entails the risk of formation of lime scale in the hole of the safety valve, causing the clogging of the valve itself and the malfunctioning of the product. With the Bialetti inspection valve, it is very simple to avoid clogging arising from lime scale: just move the small piston coming out of the valve along its axis when washing the coffee maker.

FR

LE RITE DU CAFÉ ITALIEN

En 1933, la Moka Express inventée par Bialetti a révolutionné la manière de préparer le café à l'italienne, en y apportant sa créativité, sa culture et sa passion. Aujourd'hui comme hier, retrouvez chez vous aussi, tout le plaisir de la convivialité et le goût unique du café le plus authentique grâce aux meilleurs produits.

AVVERTISSEMNETS

Lire attentivement les conseils contenus dans les instructions suivantes, car elles renferment d'importantes indications concernant la sécurité, l'emploi et l'entretien.

IMPORTANT LIRE ATTENTIVEMENT AVANT CHAQUE UTILISATION, CONSERVER AVEC SOIN LE LIVRET POUR TOUTE CONSULTATION ULTÉRIEURE.

- Conserver avec soin le livret pour toute consultation ultérieure. La présente notice doit être considérée comme faisant partie intégrante du produit et pendant toute la durée de vie du produit. Ces documents doivent être remis à tous les futurs propriétaires du produit.
- Attention : cette cafetière nécessite une source de chaleur pour son propre fonctionnement et développe à l'intérieur une pression. Le non-respect des instructions peut provoquer des brûlures ou provoquer l'explosion du cafetière.
- S'assurer que le produit soit en parfait état, que tous les composants soient présents et que les accessoires, valve, filtre entonnoir, joint et filtre soient bien placés. En cas de doute, s'adresser au revendeur ou au fabricant.
- Ce produit n'est pas conçu pour être utilisé par des personnes (y compris les enfants) dotées de capacités physiques, sensorielles et mentales réduites ou n'ayant pas l'expérience et les connaissances nécessaires.
- Garder hors de la portée des enfants.
- Surveiller l'appareil pendant le fonctionnement.
- Ne pas laisser les enfants à proximité de la cafetière lorsqu'elle est en service.
- Éviter de toucher les surfaces chaudes : les surfaces deviennent chaudes.
- Il est conseillé d'utiliser des protections pour manipuler l'instrument chaud.
- Utiliser la cafetière uniquement pour l'usage pour lequel elle a été conçue.
- Ce produit doit être utilisé uniquement pour un usage domestique.
- Ne jamais utiliser la cafetière sans eau.
- Ne jamais utiliser d'autres liquides dans la chaudière: la chaudière a été conçue pour fonctionner exclusivement avec de l'eau.
- Cette cafetière doit être utilisée exclusivement avec de l'eau et du café moulu pour cafetières Moka à usage domestique : ne jamais utiliser d'autres produits (ex. orge, cacao, extraits de café, thé, CAFÉ POUR FILTRES OU POUR MACHINES À EXPRESSOS).
- S'assurer que pendant l'utilisation le jet de vapeur soit ne soit pas orienté en direction de l'utilisateur.
- S'assurer que la cafetière soit bien fermée avant l'utilisation.
- Après usage, ne pas ouvrir la cafetière avant qu'elle n'ait complètement refroidi.
- Après usage, poser la cafetière sur une surface adaptée : la base de la cafetière atteint des températures élevées ; ne pas poser la cafetière au contact de surfaces inflammables et/ou qui pourraient se détériorer avec la chaleur.
- Choisir toujours des pièces de rechange originales Bialetti et conformes au modèle utilisé.
- Ne pas utiliser la cafetière dans un four ou dans un four à micro-ondes.
- Lorsque l'on utilise une source de chaleur au gaz, attention : la flamme doit être adaptée au diamètre de la base.
- Si on utilise une plaque électrique ou en vitrocéramique, choisir une intensité de chaleur moyenne.
- **Ne pas ouvrir ou visser la cafetière en faisant levier sur la colonne.**
- En cas de dysfonctionnement, dommage ou s'il manquent des composants, ne pas utiliser le produit et contacter le revendeur ou le fabricant.

MODE D'EMPLOI

Première utilisation du produit.

Lors de la première utilisation de la cafetière, la laver soigneusement avec de l'eau, puis faire au moins 3 cafés (les jeter sans les consommer) en suivant les instructions reportées ci-dessous. Contrôler que la cafetière soit dotée de tous ses accessoires et que tous ceux soient bien positionnés, comme illustré sur la figure. Contrôler que la cafetière soit dotée de soupape de sûreté, de filtre entonnoir, de joint et de filtre plat et que tous ces accessoires (5-6-3-2) soient bien positionnés.

Comment préparer le café.

- Dévisser la cafetière : saisir la base repose-tasses (7 – partie supérieure de la cafetière) et, **sans faire levier sur la petite colonne (1)**, faire tourner dans le sens antihoraire jusqu'à ce que la chaudière soit entièrement séparée (4 – partie inférieure de la cafetière) (Fig. A).
- Remplir la chaudière (4) d'eau chaude en prenant garde à ce que le niveau ne dépasse pas le trou de la valve de sécurité (5) (Fig. B).
- Insérer le filtre entonnoir (6) dans la chaudière (4), (Fig. C).
- Remplir le filtre entonnoir (6) de café moulu, sans le tasser, en ayant soin de ne pas laisser de poudre de café sur le bord de la cafetière (4), (Fig. D).
- Revisser la cafetière : saisir la base repose-tasses (7 – partie supérieure de la cafetière) et, **sans faire levier sur la petite colonne (1)**, faire tourner dans le sens antihoraire jusqu'à ce que la chaudière soit entièrement encastrée (4 – partie inférieure de la cafetière). Serrer avec force pour éviter tout risque de perte de vapeur/café pendant la distribution (Fig. E).
- Placer la cafetière sur la source de chaleur, les tasses disposées sur la base repose-tasses (7), sous la petite colonne (1) ; s'il s'agit d'un brûleur, régler sur feu doux pour que la flamme ne dépasse pas du bord de la chaudière (4). Si on utilise une plaque électrique ou en vitrocéramique, choisir une intensité de chaleur moyenne (Fig. F).

NETTOYAGE ET ENTRETIEN

Avant de procéder aux opérations de nettoyage ou de maintenance, attendre que le produit soit parfaitement refroidi.
IL EST CONSEILLÉ D'EFFECTUER UN ENTRETIEN PÉRIODIQUE DE LA MACHINE AFIN DE CONSERVER L'APPAREIL LE PLUS LONGTEMPS POSSIBLE EN BON ÉTAT.

- Laver après chaque utilisation à l'eau tiède.
- Le produit ne doit pas être lavé au lave-vaisselle.
- Ne pas utiliser de détergent et/ou de produit abrasif pour le nettoyage.
- Ne refermez pas la cafetière après l'avoir lavée.
- Ne pas cogner l'entonnoir pour faire sortir le café, cela pourrait l'abîmer ou le déformer et altérer l'étanchéité de la machine.
- Conserver le produit démonté, après s'être assuré que toutes les parties sont parfaitement sèches.
- Effectuer régulièrement une opération de détartrage :
- Remplir d'eau la chaudière (4) jusqu'au-dessous du niveau.
- Ajouter deux cuillerées à café d'acide citrique ou de vinaigre.
- Remonter le produit et, sans mettre de café en poudre, effectuer une préparation.
- Jeter le liquide obtenu.
- Procéder selon les indications fournies au paragraphe "Première utilisation du produit".
- Contrôler périodiquement que les orifices du filtre plat (2) soient dégagés, et éventuellement libérer les orifices avec une petite brosse à poils souples ou avec la pointe d'une aiguille.
- Contrôler périodiquement les composants internes et, en cas d'usure ou d'endommagement, remplacez-les exclusivement avec des pièces de rechange Bialetti compatibles avec le modèle employé.
- Remplacer le joint (3) lorsqu'il est usé ; il est recommandé dans tous les cas de le changer au moins une fois par an.

ÉLIMINATION DE L'APPAREIL

- En fin de vie, le produit doit être éliminé dans un centre de collecte sélective.
- Un tri et une élimination effectués correctement contribuent à éviter tout effet néfaste à l'environnement et à la santé ; cela permet un recyclage des différents composants du produit.
- Pour plus d'information détaillée relative aux déchets électriques, veuillez vous rapprocher de la déchèterie de votre localité ou de l'endroit dans lequel vous l'avez acheté.

GARANTIE

Le produit est garanti 24 mois à partir de la date d'achat dans les conditions de fonctionnement décrites dans cette notice d'instructions.
En cas de demande d'assistance, pour faire valoir la garantie, il est indispensable de contacter le vendeur ou Bialetti Industrie Spa et de fournir la preuve d'achat ou tout document équivalent qui indique le nom et les coordonnées du revendeur ainsi que la date d'achat.
La garantie ne couvre pas :

- Les composants remplaçables (filtre plat, entonnoir, joint) sauf en cas de défaut de fabrication.
- Les pannes et/ou défauts causés par une utilisation inappropriée ou non conforme aux indications.
- Dommages et/ou défauts causés par l'utilisation de pièces de rechange NON COMPATIBLES.
- Les dommages causés par des chocs, des chutes ou des dépôts de calcaire.

LA SOUPAPE INSPECTABLE

Exploitation, l'entretien et le nettoyage.

La soupape contrôlable (5) Bialetti est une soupape brevetée qui a été conçue pour garantir l'utilisation en toute sécurité de la cafetière. En effet, le fonctionnement des cafetières à eau potable comporte le risque de formation de dépôts de calcaire dans l'orifice de la soupape de sûreté avec le risque d'obstruction et donc de mauvais fonctionnement du produit. Grâce à la soupape contrôlable Bialetti, il est très facile d'éviter les obstructions dues au calcaire: il suffit d'actionner le long de son axe le petit piston qui sort de la valve durant le lavage normal de la cafetière.

DE

DAS ITALIENISCHE ESPRESSORITUAL

1933 hat Bialetti mit der Erfindung der Moka Express Art und Weise der Zubereitung des italienischen Espressos revolutioniert und dabei seiner Kreativität, Kultur und Leidenschaft Ausdruck verliehen. Damals wie heute gibt es die besten Produkte für Ihr Zuhause, wo sie bei geselligem Zusammensein mit Freunden den einzigartigen Geschmack dieses ursprünglichen Espressos genießen können.

HINWEISE FÜR DEN GEBRAUCH

Lesen Sie die in dieser Bedienungsanleitung enthaltenen Sicherheitshinweise sorgfältig, da sie wichtige Angaben zu Sicherheit, Bedienung und Pflege des Produkts enthalten.

WICHTIG: VOR GEBRAUCH SORGFÄLTIG LESEN AUFBEWAHREN FÜR SPÄTERES NACHLESEN.

- Die Bedienungsanleitung sorgfältig für die spätere Einsichtnahme aufbewahren. Die vorliegende Bedienungsanleitung ist Bestandteil des Produkts und muss über die gesamte Lebensdauer des Produkts aufbewahrt werden und verfügbar sein. Die Unterlagen sind allen nachfolgenden Besitzern des Produkts auszuhändigen.
- Warnung: Dieses Produkt benötigt für den Betrieb Hitze und erzeugt im Innern einen Überdruck. Ein Nichtbeachten der Bedienungsanleitung kann zu Verbrühungen oder zum Bersten der Espressokanne führen.
- Überprüfen Sie vor jedem Gebrauch, ob die Espressokanne unversehrt und vollständig ist, und sich alle Bauteile wie Sicherheitsventil, Trichtereinsatz, Dichtung und Filter in der richtigen Stellung befinden. Im Zweifelsfall das zuständige Abfallentsorgungszentrum kontaktieren.
- Dieses Produkt ist nicht für den Gebrauch durch Personen (einschließlich Kindern) mit eingeschränkten körperlichen, sensorischen und geistigen Fähigkeiten oder ohne entsprechende Erfahrung und Anleitung bestimmt.
- Das Produkt ist außerhalb der Reichweite von Kindern aufzubewahren.
- Während des Betriebs das Gerät nicht unbeaufsichtigt lassen.
- Lassen Sie Kindern nicht in die Nähe der Espressokanne, wenn diese in Betrieb ist.
- Berühren Sie keinesfalls die heißen Oberflächen der Espressokanne, da die Oberflächen heiß werden.
- Wir empfehlen die Verwendung von Schutzmaßnahmen für die Handhabung des heißen Werkzeugs.
- Verwenden Sie die Espressokanne ausschließlich zu ihrem bestimmungsgemäßen Gebrauch.
- Das Produkt ist ausschließlich für den Hausgebrauch bestimmt.
- Benutzen Sie die Espressokanne keinesfalls ohne Wasser im Kessel.
- Verwenden Sie keinesfalls andere Flüssigkeiten im Kessel: die Espressokanne darf ausschließlich mit Wasser betrieben werden.
- Diese Espressokanne ist ausschließlich für den Gebrauch mit Wasser und gemahlenem Kaffee für Espressokannen bzw. für Privatgebrauch bestimmt: verwenden Sie keine anderen Produkte wie beispielsweise Malzkaffee, Kakao, Kaffee- oder Teeextrakt, Filterkaffee, Kaffee für professionelle Espressomaschinen, usw.
- Stellen Sie sicher, dass ein möglicher Dampfstrahl beim Sicherheitsventil oder beim Deckel nicht auf den Nutzer gerichtet ist.
- Vergewissern Sie sich, dass die Espressokanne vor dem Gebrauch richtig geschlossen wurde.
- Nach dem Gebrauch öffnen Sie die Espressokanne erst dann, wenn Sie abgekühlt ist.
- Nach dem Gebrauch stellen Sie die Espressokanne nur auf geeigneten Flächen ab: der Boden der Espressokanne wird heiß, so dass die Espressokanne nicht auf entflammbaren Flächen bzw. Flächen, die durch die Hitze beschädigt werden könnten, abgestellt werden darf.
- Wählen bzw. verwenden Sie bitte nur Original-Ersatzteile von Bialetti, die zum gebrauchten Modell passen.
- Benutzen Sie die Espressokanne weder im Backofen noch in der Mikrowelle.
- Bei Verwendung einer Gas-Wärmequelle sollte die Flamme nicht über den Kessel erstrecken.
- Bei Elektro- und Glaskeramikplatten keinesfalls die höchste, sondern immer eine mittlere Heizstufe einstellen.
- **Zum Öffnen oder Schließen der Espressokanne darf die obere Säule keinesfalls als Hebel verwendet werden.**
- Im Falle einer Fehlfunktion verwenden Sie das Produkt nicht weiter, sondern wenden sich an Ihren Händler oder den Hersteller.

GEBRAUCHSANLEITUNG

Erste Verwendung des Produkts.

Bevor Sie die Espressokanne zum ersten Mal benutzen, spülen Sie sie ausschließlich mit Wasser gut aus und bereiten Sie den nachstehenden Angaben entsprechend mindestens drei Mal Kaffee zu, den Sie dann wegschütten. Vergewissern Sie sich, dass die Espressokanne über alle Teile verfügt und diese Teile wie in der Abbildung gezeigt korrekt eingesetzt sind. Vergewissern Sie sich, dass die Espressokanne mit Sicherheitsventil, Filter und Trichter, Dichtung sowie Filterplatte ausgestattet ist und dass diese Teile (5-6-3-2) korrekt eingesetzt sind.

Wie man Kaffee zubereitet.

- Espressokanne aufschrauben: Tassenauflage festhalten (7- oberer Teil der Espressokanne) **und ohne die Säule (1) als Griff zu verwenden**, gegen den Uhrzeigersinn drehen, bis sie vollständig vom Kessel getrennt ist (4-unterer Teil der Espressokanne) (Abb. A).
- Füllen Sie den Kessel (4) mit kaltem Wasser, ohne dass der Füllstand die Bohrung des Sicherheitsventils (5) überschreitet (Abb. B).
- Setzen Sie den Siebtrichter (6) in den Kessel (4) ein (Abb. C).
- Füllen Sie den Siebtrichter (6) mit gemahlenem Kaffee, und zwar ohne zu pressen; achten Sie dabei darauf, dass keine Rückstände von Kaffeepulver auf der Kante des Kessels zurückbleiben (Abb. D).
- Espressokanne zuschrauben: Tassenauflage festhalten (7- oberer Teil der Espressokanne) **und ohne die Säule (1) als Griff zu verwenden**, im Uhrzeigersinn drehen, bis der Kessel (4- unterer Teil der Espressokanne) vollständig verschlossen ist. Fest anziehen, um das Austrittsrisiko von Dampf/Kaffee während der Ausgabe zu vermeiden (Abb. E).
- Stellen Sie nun die Espressokanne auf die Hitzequelle, wobei die Tassen unter der Säule (1) auf die Tassenauflage (7) gestellt werden; wenn es sich um einen Gasherd handelt, halten Sie die Flamme auf niedrigster Stufe, damit sie nicht aus dem Rand des Kessels (4) herausragt. Bei Elektro- und Glaskeramikplatten keinesfalls die höchste Heizstufe einstellen (Abb. F).

REINIGUNG UND WARTUNG

Bevor Sie die Espressokanne reinigen und einer Instandhaltung unterziehen, warten Sie, bis sie abgekühlt ist.
DAS GERÄT SOLLTE REGELMÄSSIG GEPFLEGT WERDEN, UM SIE LÄNGER IN GUTEM ZUSTAND ZU ERHALTEN.

- Die Espressokanne nach jedem Gebrauch mit lauwarmen Wasser spülen.
- Das Produkt ist nicht spülmaschinenfest.
- Zur Reinigung keine scheuernden Reinigungsmittel und/oder Gegenstände verwenden.
- Die Kanne nicht schließen, wenn sie nach dem Waschen weggeräumt wird.
- Klopfen Sie den Trichtereinsatz nicht ab, um den Kaffeesatz herauszuholen, da der Einsatz sonst beschädigt werden, oder sich verziehen könnte, und dann nicht mehr dicht ist.
- Bewahren Sie die Espressokanne zerlegt auf, so dass jedes einzelne Teil gut trocken kann.
- Entkalken Sie die Espressokanne regelmäßig:
- Füllen Sie den Kessel (4) bis knapp unter das Ventil mit Wasser.
- Fügen Sie zwei Teelöffel Zitronensäure oder Essig hinzu.
- Setzen Sie die Espressokanne komplett zusammen und bereiten Sie Espresso zu, ohne Kaffeepulver einzufüllen.
- Schütten Sie die erzielte Flüssigkeit weg.
- Im Anschluss müssen stets die Anweisungen „Erste Verwendung des Produktes" eingehalten werden.
- Bitte periodisch prüfen, dass die Filterplatte (2) nicht verstopft ist, sonst die Löcher mit Hilfe einer weichen Bürste oder der Spitze einer Nadel befreien.
- Nach periodischer Prüfung sollen interne Komponenten, die beschädigt sind, nur durch originale Bialetti-Ersatzteile, die zum gebrauchten Modell passen, ersetzt werden.
- Wechseln Sie die Dichtung (3), wenn sie abgenutzt ist; in jedem Fall sollte sie mindestens einmal pro Jahr ersetzt werden.

ENTSORGUNG

- Am Ende seiner praktischen Lebensdauer muss das Produkt in einer Sammelstelle für Mülltrennung entsorgt werden.
- Eine angemessene Mülltrennung und eine korrekte Entsorgung tragen dazu bei, negative Auswirkungen auf die Umwelt und die Gesundheit zu vermeiden, und unterstützen das Recycling der Stoffe, aus denen sich das Produkt zusammensetzt.
- Nähere Informationen bezüglich der zur Verfügung stehenden Sammelsysteme erhalten Sie beim örtlichen Abfallentsorgungsdienst oder bei dem Geschäft, in dem sie das Gerät gekauft haben.

GARANTIE

Die Produktgarantie gilt für einen Zeitraum von 2 Jahren ab Kaufdatum zu den Betriebsbedingungen der beiliegenden Bedienungsanleitung. Im Garantiefall wenden Sie sich an den Händler oder an Bialetti Industrie SpA, um in den Genuss der Garantie zu kommen. Legen Sie den Kaufbeleg oder einen gleichwertigen Nachweis bei, aus dem der Name des Händlers und das Kaufdatum hervorgehen.
Die Garantieleistung erstreckt sich nicht auf:

- Ersetzbare Teile (Filter, Trichtereinsatz und Dichtung), es sei denn, es handelt sich um Fabrikationsfehler.
- Störungen bzw. Mängel durch unsachgemäßen Gebrauch, der nicht der Bedienungsanleitung entspricht.
- Störungen bzw. Mängel durch die Verwendung nicht originaler Ersatzteile.
- Schäden durch Stoß, Sturz und Kalkablagerungen.

DAS ÜBERPRÜFBARE VENTIL

Betrieb, Wartung und Reinigung.

Beim überprüfbaren Ventil (5) von Bialetti handelt es sich um ein patentiertes Ventil, das eine umfassend sichere Bedienung der Espressokanne gewährleistet. Denn der Gebrauch von Espressokannen mit Trinkwasser bringt die Gefahr von Kalkablagerungen in der Öffnung des Sicherheitsventils mit sich, so dass das Ventil selbst verstopfen kann und zu einer Fehlfunktion des Produkts führt. Mit dem überprüfbaren Ventil von Bialetti lässt sich ein Verstopfen des Ventils ganz einfach vermeiden: dazu bewegen bzw. ziehen Sie vor dem Gebrauch den kleinen Kolben, der aus dem Ventil herausragt.

ES

EL RITO ITALIANO DEL CAFÉ

En el año 1933, con la invención de Moka Express, Bialetti revolucionó la forma de preparar el café "a la italiana" interpretando su creatividad, su cultura y su pasión. Hoy igual que ayer lleva a su hogar los mejores productos para exaltar el placer de compartir y el gusto único del café más auténtico.

ADVERTENCIAS DE USO

Lea atentamente las advertencias que aparecen en estas instrucciones ya que son de gran importancia en cuanto a la seguridad, el uso y el mantenimiento del producto.

IMPORTANTE: LEA ATENTAMENTE ANTES DE CADA USO, CONSERVE CUIDADOSAMENTE ESTE MANUAL PARA ULTERIORES CONSULTAS.

- Conserve cuidadosamente este manual para ulteriores consultas. Las presentes instrucciones deben considerarse como parte integrante del producto y deberán guardarse y estar disponibles durante toda la vida útil del producto. La documentación deberá entregarse a los sucesivos propietarios del producto.
- Atención: esta cafetera requiere una fuente de calor para funcionar y en su interior se genera presión. El incumplimiento de las instrucciones de uso puede causar quemaduras o provocar el estallido de la cafetera.
- Antes de usar, controle que la cafetera esté intacta y tenga montados todos sus componentes y que la válvula, el embudo, la junta y la placa estén intactos y en su posición exacta tal y como se muestra en la figura. En caso de duda, consulte al vendedor o al fabricante.
- Este producto no está concebido para ser utilizado por personas (incluidos los niños) con reducidas capacidades físicas, sensoriales y mentales, o sin experiencia ni formación.
- Mantenga la cafetera fuera del alcance de los niños.
- No deje sin vigilancia el aparato durante el funcionamiento.
- No deje a los niños cerca de la cafetera mientras está en marcha.
- No toque las superficies calientes de la cafetera: las superficies tienden a recalentarse.
- Se recomienda utilizar protecciones para manipular la cafetera.
- Utilice la cafetera para el fin para el que ha sido diseñada.
- El producto debe ser utilizado solo para uso doméstico.
- No utilice la cafetera sin agua en la caldera.
- No utilice otros líquidos en la caldera: la cafetera debe funcionar solo con agua.
- Esta cafetera está destinada a ser utilizada exclusivamente solo con agua y café molido para Moka de uso doméstico: no utilice otros productos (ej. cebada, cacao, extractos del café, té, CAFÉ PARA PERCOLADORES O PARA MÁQUINAS DE CAFÉ EXPRÉS...).
- Cerciórese de que el chorro de vapor procedente de la válvula de seguridad esté dirigido lejos del usuario.
- Asegúrese de que la cafetera esté bien cerrada antes de usarla.
- Tras su uso, no abra la cafetera antes de que se haya enfriado.
- Tras su uso, apoye la cafetera solo sobre superficies apropiadas: la base de la cafetera alcanza temperaturas elevadas, no ponga la cafetera en contacto con superficies inflamables y/o que se deterioren con el calor.
- Elija solo piezas de recambio originales Bialetti y conformes con el modelo usado.
- No utilice la cafetera en el horno o en el horno de microondas.
- Cuando se utiliza una fuente de calor de gas, la llama no deberá sobresalir de la caldera.
- En caso de placa eléctrica/vitrocerámica, no emplee la intensidad máxima sino que deberá mantener una regulación media.
- **No abra ni cierre la cafetera haciendo palanca sobre la columna.**
- En caso de avería, no utilice el producto y póngase en contacto con el revendedor o con el fabricante.

INSTRUCCIONES DE USO

Primer uso del producto.

La primera vez que use la cafetera lávela muy bien utilizando solamente agua y prepare al menos 3 cafés que desechará (no los beba), siguiendo las instrucciones que se exponen a continuación. Controle que la cafetera contenga todos sus componentes y que estos se encuentren en la posición que indica la figura. Controle que la cafetera esté equipada con válvula de seguridad, filtro cónico, junta, placa filtro y que todas las piezas (5-6-3-2) se encuentren en la posición correcta.

Cómo preparar el café.

- Desenrosque la cafetera: agarre la base apoyatazas (7- parte superior de la cafetera) y, **sin hacer palanca en la columna (1)**, gire en sentido antihorario hasta separarla totalmente de la caldera (4- parte inferior de la cafetera) (Fig. A).
- Llene la caldera (4) con agua fría sin superar el nivel del orificio de la válvula de seguridad (5) (Fig. B).
- Introduzca el filtro cónico (6) en la caldera (4) (Fig. C).
- Llene el filtro cónico (6) con café molido sin prensarlo; preste atención para que no queden residuos de polvo de café en el borde de la caldera (4) (Fig. D).
- Enrosque la cafetera: agarre la base apoyatazas (7- parte superior de la cafetera) y, **sin hacer palanca en la columna (1)**, gire en sentido horario hasta enroscarla totalmente en la caldera (4- parte inferior de la cafetera). Apriete firmemente para evitar el riesgo de fugas de vapor/café durante la erogación (Fig. E).
- Ponga la cafetera sobre una fuente de calor, con las tazas debajo de la columna (1) sobre la base apoyatazas (7); si se trata de llama, mantenga la llama baja de manera que no sobresalga del borde de la caldera (4). En caso de placa eléctrica/vitrocerámica, no emplee la intensidad máxima (Fig. F).

LIMPIEZA Y MANTENIMIENTO

Antes de efectuar las operaciones de limpieza y mantenimiento, espere a que el aparato se haya enfriado.
SE ACONSEJA EFECTUAR UN MANTENIMIENTO PERIÓDICO DE LA MÁQUINA, PARA CONSERVAR EL APARATO EN BUEN ESTADO DURANTE MÁS TIEMPO.

- Lave después de cada uso con agua tibia.
- El producto no puede lavarse en el lavavajillas.
- No lo limpie con detergentes y/o materiales abrasivos.
- Después de haber lavado la cafetera, no la guarde cerrada.
- No golpee el embudo para sacar el café ya que podría dañarse u ovalizarse impidiendo una buena estanqueidad.
- Al guardar el producto, controle que todas sus partes estén perfectamente secas y no lo cierre.
- Efectúe periódicamente la operación de descalcificación:
- Llene la caldera (4) con agua hasta el nivel.
- Añada dos cucharaditas de ácido cítrico o de vinagre.
- Ensamble el producto y, sin poner café en polvo, efectúe un suministro.
- Tire la solución obtenida.
- A continuación, ejecute las indicaciones contenidas en el punto "Primer uso del producto".
- Compruebe periódicamente que la placa del filtro (2) tenga los orificios libres y, si fuese necesario, libere los orificios empleando un cepillo de cerdas suaves o la punta de una aguja.
- Controle periódicamente los componentes internos y, en caso de desgaste o deterioro, sustitúyalos solo con piezas de recambio originales Bialetti conformes con el modelo usado.
- Sustituya la junta (3) si está desgastada; se recomienda de todas formas sustituirla al menos una vez al año.

ELIMINACIÓN

- El producto, al fin de su vida útil, debe ser entregado a un centro de recogida selectiva.
- La recogida selectiva y la correcta eliminación contribuyen a evitar posibles efectos negativos en el medio ambiente y en la salud, y favorecen el reciclaje de los materiales que componen el producto.
- Para informaciones más detalladas inherentes a los sistemas de recolección disponibles, acuda al servicio local de eliminación de desechos o a la tienda en la cual ha comprado el producto.

GARANTÍA

El producto está garantizado 24 meses desde la fecha de compra en las condiciones de funcionamiento del presente folleto de instrucciones.
En caso de solicitud de asistencia, y para que la garantía sea válida, es necesario ponerse en contacto con el vendedor o con Bialetti Industrie Spa y mostrar el resguardo de compra, o un documento equivalente, que incluya los datos de identificación del vendedor y la fecha de compra.
La garantía no cubre:

- Los componentes sustituibles (placa, embudo, junta) excepto que para defectos de fábrica.
- Averías y/o defectos causados por un uso inapropiado o no conforme con las instrucciones.
- Averías y/o defectos causados por el uso de piezas de recambio no COMPATIBLES.
- Daños debidos a golpes, caídas y depósitos de cal.

VÁLVULA DE SEGURIDAD INSPECCIONABLE

Funcionamiento, mantenimiento y limpieza.

La válvula inspeccionable (5) de Bialetti es una válvula patentada y ha sido concebida para garantizar el uso de la cafetera en condiciones de total seguridad. De hecho, la utilización de cafeteras con agua potable comporta el riesgo de acumulación de depósitos calcáreos en el agujero de la válvula de seguridad con el consecuente riesgo de obturación de la válvula misma y de problemas de funcionamiento del producto. Con la válvula de seguridad inspeccionable de Bialetti evitar las obstrucciones calcáreas es muy sencillo, basta mover el pistoncito que sobresale de la válvula a lo largo de su eje durante las operaciones normales de lavado.

PT

O RITUAL ITALIANO DO CAFÉ

Em 1933 com a invenção da Moka Express, a Bialetti revolucionou o modo de fazer o café à moda italiana interpretando a sua criatividade, cultura e paixão. Hoje, come antigamente, traz para a sua casa os melhores produtos a fim de exaltar o prazer de estar juntos e o sabor único do café mais autêntico.

ADVERTÊNCIAS DE USO

Leia atentamente as advertências contidas neste folheto porque fornecem importantes instruções para a segurança, a utilização e a manutenção da cafeteira.

IMPORTANTE: LEIA ATENTAMENTE ESTE FOLHETO ANTES DA UTILIZAÇÃO E GUARDE-O EM LUGAR SEGURO DE MANEIRA A PODER CONSULTÁ-LO SEMPRE QUE PRECISAR.

- Conserve com cuidado este folheto para permitir ulteriores consultas. As presentes instruções devem ser consideradas parte integrante da cafeteira e devem, pelo período de duração da mesma, ser conservadas e tornadas disponíveis. Este folheto deve ser entregue a todos os futuros proprietários da cafeteira.
- Atenção: esta cafeteira necessita de uma fonte de calor para poder funcionar e produz pressão no seu interior. A inobservância das instruções de utilização pode causar queimaduras ou fazer explodir a cafeteira.
- Verifique, antes de cada utilização, se a cafeteira está íntegra e completa de todos os seus componentes e se a válvula, o filtro de funil, o anel de vedação e a placa do filtro estão íntegros e corretamente posicionados, como mostra a figura. No caso de dúvidas, dirija-se ao seu revendedor ou ao fabricante.
- Este produto não foi concebido para ser utilizado por pessoas (inclusive crianças) com reduzidas capacidades físicas, sensoriais e mentais, ou sem experiência e instrução.
- Mantenha a cafeteira fora do alcance das crianças.
- Não deixe a cafeteira funcionar sem vigilância.
- Não deixe as crianças se aproximarem da cafeteira durante o funcionamento.
- Não toque nas superfícies quentes da cafeteira: as superfícies estão sujeitas a aquecerem.
- Aconselha-se o uso de proteções, luvas ou pegas de cozinha, para manusear a cafeteira quente.
- Utilize a cafeteira para a finalidade para a qual foi concebida.
- Esta cafeteira só deve ser utilizada para uso doméstico.
- Não utilize a cafeteira sem água na caldeira.
- Não utilize outros líquidos na caldeira: a cafeteira deve funcionar somente com água.
- Esta cafeteira foi concebida para ser utilizada exclusivamente com água e pó de café para cafeteiras Moka de uso doméstico: não use outros produtos (ex. cevada, chocolate em pó, extratos de café, chá, pó de café para cafeteiras de filtro ou para máquinas de café expresso...).
- Assegure-se de que o jato de vapor proveniente da válvula de segurança esteja orientado de modo a que não atinja o utilizador.
- Verifique se a cafeteira está bem fechada antes de utilizá-la.
- Após a utilização, não abra a cafeteira enquanto não estiver completamente fria.
- Logo após a utilização, apoie a cafeteira numa superfície adequada: a base da cafeteira atinge temperaturas elevadas; não coloque a cafeteira em contacto com superfícies inflamáveis e/ou que se poderiam deteriorar com o calor.
- Use somente peças de reposição originais Bialetti e conformes ao modelo da sua cafeteira.
- Não leve a cafeteira ao forno ou ao micro-ondas.
- No caso de usar fogão a gás, a chama não deve ultrapassar as bordas da caldeira.
- No caso de placa por indução elétrica/vitrocerâmica, não utilize a intensidade máxima, mas mantenha uma regulação média.
- **Não abra ou feche a cafeteira segurando e forçando a coluna.**
- No caso de mau funcionamento, não utilize a cafeteira e dirija-se ao seu revendedor ou ao fabricante.

INSTRUÇÕES DE UTILIZAÇÃO

Primeira utilização do produto.

Quando utilizar a cafeteira pela primeira vez, lave-a bem, apenas com água, e extraia pelo menos três cafés a perder (não devem ser consumidos) seguindo as instruções indicadas abaixo. Verifique se a cafeteira está completa de todos os componentes e que os mesmos estejam corretamente posicionados. Verifique se a cafeteira está completa de válvula de segurança, filtro de funil, anel de vedação e placa do filtro e que os mesmos estejam na posição correta (5-6-3-2).

Como preparar o café.

- Desrosqueie a cafeteira para abri-la: segure na base de apoio das chávenas (7- parte superior da cafeteira) e, **sem segurar ou forçar a coluna (1)**, rode no sentido anti-horário até separá-la completamente da caldeira (4-parte inferior da cafeteira) (Fig. A).
- Encha a caldeira (4) com água fria sem cobrir a válvula de segurança (5) (Fig. B).
- Insira o filtro de funil (6) na caldeira (4) (Fig. C).
- Encha o filtro de funil (6) com pó de café, sem calcar e sem deixar pó de café nas bordas da cafeteira (Fig. D).
- Rosqueie a cafeteira para fechá-la: segure na base de apoio das chávenas (7- parte superior da cafeteira) e, **sem segurar ou forçar a coluna (1)**, rode no sentido horário até fechá-la completamente na caldeira (4- parte inferior da cafeteira). Aperte bem para evitar o risco de perdas de vapor/café durante a distribuição (Fig. E).
- Coloque a cafeteira sobre a fonte de calor com as chávenas posicionadas debaixo da coluna (1); se for ao fogo, mantenha a chama baixa de modo que não ultrapasse a borda da cafeteira (4). No caso de placa elétrica/vitrocerâmica, não utilize a intensidade máxima (Fig. F).

LIMPEZA E MANUTENÇÃO

Antes de efetuar as operações de limpeza e manutenção, espere que a cafeteira esteja completamente fria.
ACONSELHA-SE EFETUAR UMA PERIÓDICA MANUTENÇÃO DA CAFETEIRA PARA CONSERVÁ-LA EM BOM ESTADO POR MAIS TEMPO.

- Lave a cafeteira após cada utilização com água morna.
- A cafeteira não pode ser lavada na máquina.
- Não use produtos ou materiais de limpeza abrasivos.
- Não feche a cafeteira logo depois de a ter lavado.
- Não bata o funil para fazer sair o café: poderá ficar deformado ou amassado impedindo a boa estanquidade da cafeteira.
- Armazene a cafeteira sem fechá-la e com os componentes perfeitamente secos.
- Efetue periodicamente uma descalcificação:
- Encha a caldeira (4) com água até ao nível indicado.
- Adicione duas colherzinhas de ácido cítrico ou vinagre.
- Feche a cafeteira, sem colocar o pó de café, e efetue uma extração.
- Elimine a solução obtida.
- Agora proceda seguindo as instruções reportados no par. "Primeira utilização da cafeteira".
- Verifique periodicamente se a placa do filtro (2) não está obstruída; caso contrário, destape os furos com uma escovinha de cerdas suaves ou com a ponta de uma agulha.
- Verifique periodicamente os componentes internos e, no caso de desgaste ou danos, substitua-os com peças originais Bialetti e conformes ao modelo da sua cafeteira.
- Substitua o anel de vedação (3) se gasto ou deteriorado; todavia convém substituí-lo uma vez por ano.

ELIMINAÇÃO

- O produto, no fim de vida, deve ser entregue a um centro de recolha.
- A adequada recolha seletiva e a correta eliminação contribuem para evitar possíveis efeitos negativos no ambiente e na saúde e favorece a reciclagem dos materiais de que o produto é composto.
- Para obter informações mais detalhadas sobre os sistemas de recolha disponíveis, dirija-se ao serviço local de tratamento de resíduos ou à loja onde fez a compra.

GARANTIA

O prazo de garantia do produto é de 24 meses contados a partir da data de compra, nas condições de funcionamento e utilização descritas nestes folheto de instruções.
Para pedidos de assistência, com direito à garantia, é necessário contactar o seu revendedor ou a Bialetti Industrie Spa e mostrar o talão de compra, ou um documento equivalente, que reporte os dados de identificação do revendedor e a data de compra.
A garantia não cobre:

- As peças de reposição (placa, funil, anel de vedação) salvo se vierem com defeitos de fábrica.
- Avarias e/ou defeitos causados por uma utilização imprópria ou não de acordo com as instruções.
- Avarias e/ou defeitos causados pelo uso de peças NÃO COMPATIVEIS.
- Danos causados por colisões, quedas e depósitos de calcário.

VÁLVULA DE INSPEÇÃO

Funcionamento, manutenção e limpeza.

A válvula de inspeção (5) Bialetti é uma válvula patenteada, estudada para garantir a utilização da cafeteira em total segurança. De facto, o funcionamento das cafeteiras com água potável pode levar à formação de depósitos de calcário no furo da válvula de segurança com o perigo de obturação da válvula e de mau funcionamento da cafeteira. Com a válvula de inspeção Bialetti, evitar obstruções causadas por calcário é muito simples, basta mover o pistão que sai da válvula ao longo do próprio eixo durante as normais operações de lavagem.

NO

DET ITALIENSKE KAFFERITUALET

I 1933 med oppfinnelsen av Moka Express revolusjonerte Bialetti måten å tilberede italiensk kaffe ved å tilføre kreativitet, kultur og lidenskap. Da som nå, bring med deg de beste produktene hjem, for å nyte gleden av å være sammen og den unike smaken av kaffe.

FORHOLDSREGLER VED BRUK

Les nøye advarslene i disse instruksene siden de formidler viktige indikasjoner med hensyn til sikkerhet, bruk og vedlikehold av produktet.

VIKTIG: LES NØYE FØR BRUK, TA GODT VARE PÅ DETTE HEFTET FOR SENERE KONSULTASJON.

- Ta godt vare på dette hefte for konsultasjon i fremtiden. Disse instruksene må betraktes som en integrert del av produktet og så lenge produktet er i bruk må de oppbevares og alltid være tilgjengelige. Dokumentasjonen må overleveres alle senere eiere av produktet.
- Advarsel: denne kaffebryggeren trenger en varmekilde for at den skal virke og den utvikler et trykk internt. Dersom brukerveiledningene ikke respekteres, kan dette føre til brannskader og kaffebryggeren kan eksplodere.
- Før hver bruk må en kontrollere at kaffebryggeren er hel og at alle komponentene er til stede. Ventil, trakt, pakning og filterplate må være hele og befinne seg nøyaktig i posisjonene som vises i figuren. Ta kontakt med selgeren eller produsenten dersom du er i tvil.
- Dette produktet er ikke beregnet for å bli brukt av personer (deriblant barn) med reduserte fysiske, sansemessige eller mentale evner, eller som mangler erfaring og opplæring.
- Må holdes utenfor barns rekkevidde.
- Ikke la apparatet være uten tilsyn ved bruk.
- Ikke la barn komme i nærheten av kaffebryggeren når den er i bruk.
- Ikke ta på de varme overflatene til kaffebryggeren: disse blir svært varme.
- Vi anbefaler at du bruker grytelapper eller ovnshansker ved håndtering av det varme apparatet.
- Bruk kaffebryggeren kun til det den er beregnet og prosjektert for.
- Produktet må kun benyttes i husholdningen.
- Ikke bruk kaffebryggeren uten at du heller vann i beholderen.
- Bruk ikke annen væske i beholderen: kaffebryggeren må kun benyttes med vann.
- Denne kaffebryggeren må kun benyttes med vann og malt kaffe for Mokabrygger til bruk i husholdninger: Ikke bruk andre produkt (f.eks. bygg, kakao, kaffeekstrakter, te, KAFFE FOR TRAKTERE ELLER ESPRESSOMASKINER...).
- Påse at dampen som siger ut fra sikkerhetsventilen ikke vender mot brukeren.
- Påse at kaffebryggeren er riktig lukket før bruk.
- Etter bruk må du ikke åpne kaffebryggeren før den er nedkjølt.
- Etter bruk må kaffebryggeren kun plasseres på egnede overflater: bunnen til kaffebryggeren når høye temperaturer, la derfor ikke kaffebryggeren komme i kontakt med brennbare overflater og/eller som kan skades av varmen.
- Velg kun originale reservedeler fra Bialetti som passer til modellen i bruk.
- Sett aldri kaffebryggeren i ovnen eller i mikrobølgeovn.
- Når gass benyttes må en påse at gassflammen ikke når høyere enn beholderen.
- Dersom det benyttes en elektrisk plate/plate i glasskeramikk må en aldri bruke maksimal styrke men opprettholde middels varme.
- **Du må ikke åpne eller lukke kaffebryggeren ved å bruke den lille kolonnen som vippstang.**
- Dersom produktet ikke virker som det skal, må du ikke bruke det, men ta kontakt med forhandleren eller produsenten.

BRUKERVEILEDNING

Første gangs bruk av produktet.

Første gang kaffebryggeren benyttes, må den vaskes godt med vann og lag, minst 3 ganger, kaffe som du kaster (denne må ikke drikkes) ved å følge instruksene nedenfor. Kontroller at alle delene er tilstede på kaffebryggeren og at de befinner seg i posisjonene som indikeres i figuren. Kontroller at kaffebryggeren er komplett med sikkerhetsventil, traktformede filter, pakning og filterplate og at disse befinner seg i riktig posisjon (5-6-3-2).

Hvordan tilberede kaffen.

- Skru opp kaffebryggeren: ta tak i basen til koppstøtten (7- den øvre delen av kaffebryggeren) og, **uten å benytte det lille røret som vippstang (1)**, vri mot urviseren helt til den er fullstendig adskilt fra beholderen (4- den nedre delen av kaffebryggeren) (Fig. A).
- Hell kaldt vann ned i beholderen (4) til du når nivået til sikkerhetsventilen (5) (Fig. B).
- Innfør det traktformede filteret (6) i beholderen (4), (Fig. C).
- Fyll det traktformede filteret (6) opp med malt kaffe, uten å trykke, påse at du ikke søler kaffe på kanten til beholderen (4) (Fig. D).
- Skru fast kaffebryggeren: ta tak i basen til koppstøtten (7- den øvre delen av kaffebryggeren) og, **uten å benytte det lille røret som vippstang (1)**, vri med urviseren helt til delen sitter godt på plass på beholderen (4- den nedre delen av kaffebryggeren). Stram godt til for å unngå at damp/kaffe lekker mens bryggingen pågår (Fig. E).
- Plasser kaffebryggeren på varmekilden, med koppene under det lille røret (1) på basen for plassering av kopper (7); dersom gassflamme benyttes, må denne holdes lav for å unngå at flammen beveger seg utenom kanten på beholderen (4). Dersom det benyttes en elektrisk plate/plate i glasskeramikk må en aldri bruke maksimal styrke (Fig. F).

RENHOLD OG VEDLIKEHOLD

Før du utfører renhold og vedlikehold må du vente til produktet er helt nedkjølt.
EN ANBEFALER AT DET UTFØRES REGELMESSIG VEDLIKEHOLD AV BRYGGEREN FOR AT APPARATET SKAL HOLDE SEG I GOD STAND SÅ LENGE SOM MULIG.

- Vask med lunkent vann hver gang produktet har vært i bruk.
- Produktet er ikke egnet for vask i oppvaskmaskin.
- Ikke bruk oppvaskmiddel og/eller skuremiddel ved renhold.
- Ikke lukk mokkabryggeren når du setter den vekk etter at du har vasket den.
- Slå ikke trakten for å fjerne kaffen, den kan ødelegges eller deformeres noe som fører til at den ikke lenger er tett.
- Ved oppbevaring må hver del av produktet være tørr og den må ikke lukkes.
- Kalken må fjernes med jevne mellomrom:
- Fyll beholderen (4) med vann opp til riktig nivå.
- Tilsett to teskjeer med sitrussyre eller eddik.
- Monter produktet og utfør en tilberedning uten å ha i kaffepulver.
- Kast blandingen du har laget.
- Deretter følger du indikasjonene under punktet "Første gangs bruk av produktet".
- Kontroller med jevne mellomrom at hullene til filterplaten (2) er frie, dersom de ikke er det må du bruke en liten børste med skånsom bust eller en nålspiss for å frigjøre de.
- Kontroller regelmessig de innvendige komponentene, skift de ut dersom de er slitt eller skadde, sørg for at de skiftes ut med originale reservedeler Bialetti og er i overensstemmelse med modellen som er i bruk.
- Skift ut pakningen (3) dersom den er slitt, uansett bør den skiftes ut minste én gang i året.

AVFALLSBEHANDLING

- Når driftstiden til produktet er over, må det leveres inn til et senter for kildesortering.
- Riktig kildesortering og korrekt avhending bidrar til å unngå mulige negative virkninger på miljø og helse, og stimulerer til resirkulering av materialer som produktet består av.
- For ytterligere informasjon om tilgjengelige system for innsamling, kontakt ditt lokale renovasjonsverk eller butikken der produktet ble kjøpt.

GARANTI

Produktet er garantert for en periode på 24 måneder fra kjøpsdato, under driftsforhold som beskrives i dette arket med instrukser.
Når en ber om assistanse, må en ta kontakt med selgeren eller Bialetti Industrie Spa og vise fram kvitteringen eller et lignende dokument, som identifiserer selgeren og kjøpsdatoen, for at garantien skal gjelde.
Garantien dekker ikke:

- Komponentene som kan skiftes ut: (plate, trakt, pakning) bortsett fra i de tilfeller disse opprinnelig var defekte.
- Mangler og/eller feil som skyldes uriktig bruk eller bruk som ikke samsvarer med instruksene.
- Mangler og/eller feil som skyldes at ikke KOMPATIBLE reservedeler er brukt.
- Skader som skyldes støt, at produktet har falt ned eller kalkavsetninger.

INSPEKSJONSVENTIL

Bruk, vedlikehold og renhold.

Inspeksjonsventilen (5) Bialetti er en ventil med egen brevett som er prosjektert for å garantere sikker bruk av kaffebryggeren. I noen tilfeller fører bruk av vann fra springen til at kalk avsettes på hullet til sikkerhetsventilen med fare for at selve ventilen tettes til og at produktet ikke fungerer som det skal. Med inspeksjonsventilen Bialetti kan en enkelt unngå problemet med kalkavsetninger, det er tilstrekkelig å bevege det lille stempelet som stikker ut av ventilen langs egen akse når normalt renhold utføres.

SE

DEN ITALIENSKA KAFFERITUALEN

År 1933 revolutionerades det italienska sättet att laga kaffe genom uppfinningen av Moka Express Bialetti, som gav uttryck för kaffetillagningens skaparglädje, kultur och passion. Idag, precis som då, tar Bialetti sina bästa produkter hem till dig för nöjet av att umgås och njuta av den unika smaken av ett riktigt kaffe.

BRUKSANVISNING

Läs noga varningarna i denna bruksanvisning, då dessa ger viktiga anvisningar om säkerhet, användning och underhåll av produkten.

VIKTIGT: LÄS HÄFTET NOGA FÖRE VARJE ANVÄNDNING OCH FÖRVARA DET FÖR YTTERLIGARE KONSULTATION.

- Förvara noga detta häfte för ytterligare konsultation. Instruktionerna ska betraktas som en del av produkten och måste därför förvaras noga och lättillgängligt under hela produktens livslängd. Dokumentationen ska överlämnas till eventuella nya ägare av produkten.
- OBS: mokabryggaren behöver en värmekälla för att kunna fungera och den utvecklar tryck på insidan. Underlåtenhet att följa bruksanvisningen kan orsaka brännskador eller leda till att mokabryggaren exploderar.
- Kontrollera före varje användning att mokabryggaren är komplett med alla sina komponenter och att ventilen, tratten, packningen och silen är hela och placerade i rätt läge så som på bilden. Vid tvivel rådfråga försäljaren eller tillverkaren.
- Produkten är inte avsedd att användas av personer (inklusive barn) med nedsatt fysisk, sensorisk och mental förmåga eller av personer utan erfarenhet och utbildning.
- Förvaras utom räckhåll för barn.
- Lämna aldrig apparaten utan uppsikt under användning.
- Lämna inte barn i närheten av mokabryggaren när den är i funktion.
- Rör inte vid mokabryggarens varma ytor: ytorna har en tendens att bli heta.
- Det rekommenderas att du använder grytlappar eller vantar för att hantera den varma apparaten.
- Använd mokabryggaren endast i det syfte den konstruerats för.
- Produkten är endast avsedd för hemmabruk.
- Använd inte mokabryggaren utan vatten i underdelen.
- Använd inga andra vätskor i underdelen; mokabryggaren får endast användas med vatten.
- Denna mokabryggare är endast avsedd att användas med vatten och malet Mokakaffe för hemmabruk: använd inga andra produkter (t.ex. korn, kakao, kaffeextrakt, te, KAFFE FÖR KAFFEBRYGGARE ELLER FÖR ESPRESSOMASKINER...).
- Kontrollera att ångstrålen från säkerhetsventilen inte är riktad mot användaren.
- Kontrollera att mokabryggaren är väl stängd före användning.
- Efter användning får mokabryggaren inte öppnas innan den svalnat.
- Efter användning får mokabryggaren endast placeras på lämpligt underlag: Mokabryggarens underdel kommer upp i höga temperaturer, placera inte bryggaren i kontakt med lättantändliga ytor och/eller på ställen som skulle kunna förstöras av värme.
- Välj endast reservdelar Bialetti i original och som överensstämmer med den modell som används.
- Använd inte mokabryggaren i ugn eller mikro.
- Vid användning av gas som värmekälla får flamman inte nå utanför bryggarens underdel.
- Vid användning på elplatta/keramikhäll får inte högsta värme användas, utan den bör ställas in på medelvärme.
- **Bryggaren får inte öppnas eller stängas genom att använda pelaren som hävstång.**
- Använd inte produkten vid funktionsstörningar; kontakta försäljaren eller tillverkaren.

BRUKSANVISNING

Produktens första användning.

Första gången du använder mokabryggaren ska du skölja av den noga med bara vatten och laga kaffe åtminstone 3 gånger (utan att dricka det) enligt instruktionerna nedan. Kontrollera att mokabryggaren är komplett med alla sina komponenter och att dessa sitter på plats som på bilden. Kontrollera att mokabryggaren är komplett med säkerhetsventil, siltratt, packning och sil och att dessa befinner sig i korrekt läge (5-6-3-2).

Laga kaffe såhär.

- Skruva isär bryggaren: ta tag i kopphållarbasen (7 – bryggarens övre del) och, **utan att använda röret (1) som hävstång**, vrid moturs tills underdelen helt skiljts (4- bryggarens underdel) (Fig. A).
- Fyll underdelen med kallt vatten (4); upp till säkerhetsventilens (5) nivå (Fig. B).
- För in siltratten (6) i underdelen (4), (Fig. C).
- Fyll siltratten (6) med malet kaffe, utan att trycka till det, och var noga med att inte lämna kvar kaffepulver på underdelens (4) kant (Fig. D).
- Skruva ihop kaffebryggaren: ta tag i kopphållarbasen (7 – bryggarens överdel) och, **utan att använda röret (1) som hävstång**, vrid medurs tills underdelen fästs helt i bryggaren (4- bryggarens underdel). Dra åt hårt för att undvika risken att det släpps ut ånga/kaffe under bryggning (Fig. E).
- Placera bryggaren på en värmekälla med kopparna under röret (1) på kopphållarbasen (7); om det handlar om öppen eld, håll flamman låg så att den inte går utanför underdelens kan (4). Vid användning på elplatta/keramikhäll får inte högsta värme användas (Fig. F).

RENGÖRING OCH UNDERHÅLL

Innan man utför rengöring och underhåll ska man vänta tills produkten svalnat.
DET REKOMMENDERAS ATT MAN UTFÖR ETT PERIODISKT UNDERHÅLL AV MOKABRYGGAREN FÖR ATT BEVARA DEN I GOTT SKICK SÅ LÄNGE SOM MÖJLIGT.

- Skölj med ljummet vatten efter varje användning.
- Produkten lämpar sig inte för att diskas i diskmaskin.
- För rengöring ska man inte använda diskmedel och/eller slipmedel.
- Stäng inte kaffebryggaren när du ställer undan den efter att ha diskat den.
- Slå inte på tratten för att få ut kafferesterna, den skulle kunna förlora sin runda form och inte längre hålla tätt;
- Förvara produktens alla delar torrt och omonterade.
- Utför avkalkning regelbundet:
- Fyll underdelen (4) med vatten upp till angiven nivå.
- Tillsätt två teskedar citronsyra eller ättika.
- Montera produkten och koka upp vattnet utan att tillsätta kaffepulver.
- Kasta den erhållna lösningen.
- Fortsätt genom att följa anvisningarna under punkten "Produktens första användning".
- Kontrollera med jämna mellanrum att silens (2) hål inte är tilltäppta. Om så skulle vara fallet ska man rensa hålen med hjälp av en mjuk borste eller med en nål.
- Kontrollera komponenterna på insidan med jämna mellanrum. Om de skulle vara slitna eller skadade får de endast bytas ut mot Bialettireservdelar i original och som överensstämmer med den modell som används.
- Byt ut packningen (3) om den är sliten. Det rekommenderas dock att man byter den åtminstone en gång om året.

BORTSKAFFANDE

- Uttjänt produkt ska bortskaffas i en återvinningscentral.
- Lämplig sopsortering och korrekt bortskaffande förhindrar negativ påverkan på miljö och hälsa och gynnar återvinning av de material som produkten består av.
- För mer detaljerad information om tillgängliga avfallshanteringssystem hänvisas till den lokala sophämtningstjänsten eller till den butik där produkten inhandlats.

GARANTI

Produkten har en garanti på 24 månader från inköpsdatum, enligt de användningsvillkor som anges i bruksanvisningen. Vid behov av assistans, för att garantin ska gälla, ska man kontakta försäljaren eller Bialetti Industrie Spa och förevisa inköpskvitto, eller motsvarande dokument, som återger försäljarens identifieringsuppgifter samt inköpsdatum.
Garantin täcker inte:

- Utbytbara komponenter (sil, tratt, packning) förutom då dessa uppvisar fabriksfel.
- Fel och/eller defekter som orsakats av felaktig användning eller användning som inte överensstämmer med instruktionerna.
- Fel och/eller defekter som orsakats av oförenliga reservdelar.
- Skador som uppstått genom stötar, fall och kalkavlagringar.

INSPEKTERBAR VENTIL

Funktionssätt, underhåll och rengöring.

Den inspekterbara Bialettiventilen (5) är en patentskyddad ventil som har studerats för att garantera mokabryggarens användning i full säkerhet. Mokabryggarens användning med dricksvatten medför risk för att det formas kalkavlagringar i säkerhetsventilens hål med fara för tilltäppning av själva ventilen och funktionsstörningar i produkten. Med den inspekterbara Bialettiventilen är det lätt att undvika kalktilltäppningar, det räcker att man flyttar den lilla kolven, som sticker ut ur ventilen, längs sin axel vid normal sköljning.

Ed.01/2020

(Italy only)

030-7720104

www.bialettigroup.it

Via Fogliano 1
25030 Coccaglio (BS)
Italy

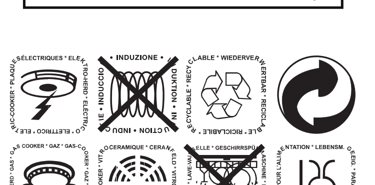

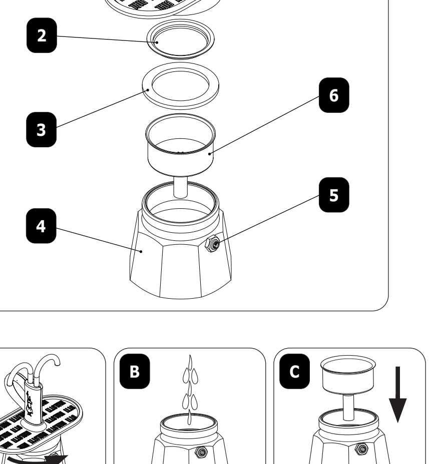

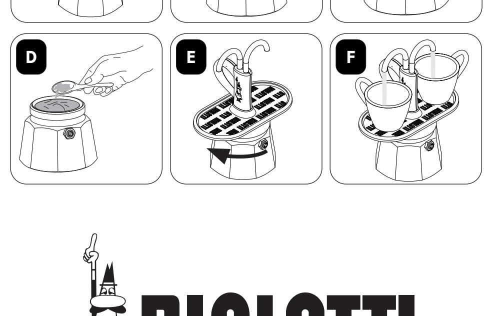

MINI EXPRESS

IT EN FR DE ES PT NO SE
RU NL DK TR PL TH JA KR CN

Mini_Express_17lin_ed_01_2021.indd 1

26/02/2021 17:51:19

RU

ИТАЛЬЯНСКИЙ КОФЕЙНЫЙ РИТУАЛ
В 1933 году изобретение Moka Express Bialetti революционизировало сам способ приготовления кофе по-итальянски, воплощение креативности, культуры и страстности. Сегодня, как и тогда, мы предлагаем вам самую лучшую продукцию, дарящую удовольствие общения и уникальный вкус настоящего кофе.
МЕРЫ ПРЕДОСТОРОЖНОСТИ ПРИ ИСПОЛЬЗОВАНИИ
Внимательно прочтите меры предосторожности, содержащиеся в данной инструкции, поскольку они содержат важную информацию о безопасности, эксплуатации и техническому обслуживанию изделия.
ВАЖНО: ВНИМАТЕЛЬНО ПРОЧТИТЕ ПЕРЕД ИСПОЛЬЗОВАНИЕМ, СОХРАНИТЕ ЭТО РУКОВОДСТВО ДЛЯ БУДУЩИХ КОНСУЛЬТАЦИЙ.
- Сохраните эту брошюру для дальнейшего использования. Эти инструкции следует рассматривать как составную часть изделия; сохранять инструкции в течение всего жизненного цикла изделия. Документация подлежит обязательной передаче всем последующим владельцам прибора.
- Внимание: для нормального функционирования кофеварки требуется источник тепла; во время работы внутри прибора генерируется давление. Несоблюдение инструкций может привести к ожогам или взрыву кофеварки.
- Перед каждым использованием проверяйте целостность кофеварки и наличие всех её компонентов, а также целостность клапана, воронки, пластины фильтра и уплотнений и правильность их сборки согласно рисунку. Если у вас возникли сомнения, свяжитесь с вашим дилером или производителем.
- Этот продукт не предназначен для использования лицами (включая детей) с ограниченными физическими, сенсорными или умственными способностями, или с недостатком опыта и образования.
- Хранить в недоступном для детей месте.
- Не оставляйте прибор без присмотра во время работы.
- Не оставляйте детей возле кофеварки во время работы.
- Не прикасайтесь к горячим поверхностям кофеварки: поверхности нагреваются.
- Не касайтесь горячего прибора руками: используйте защитные приспособления.
- Используйте кофеварку для целей, для которых она был разработан.
- Прибор должен использоваться только для бытовых целей.
- Не используйте кофеварку без воды в резервуаре.
- Не наливайте в резервуар или коллектор другие жидкости: кофеварка должна работать только с водой.
- Кофеварка применяется только с водой и молотым кофе для Моки для домашнего использования: не используйте другие продукты (например, ячмень, какао, кофейные экстракты, чай, КОФЕ ДЛЯ ПЕРКОЛОВАТОРОВ ИЛИ ДЛЯ МАШИН «ЭСПРЕССО»...).
- Убедитесь, что пар, выходящий из предохранительного клапана, не направлен в сторону пользователя.
- Перед использованием кофеварки убедитесь, что она хорошо закрыта.
- После использования не открывайте кофеварку, пока она не охладилась.
- После использования храните кофеварку только на подходящих поверхностях: основание кофеварки сильно нагревается, не ставьте кофеварку на горючие и/или плавящиеся поверхности.
- Пользуйтесь только фирменными запасными частями Bialetti, соответствующими используемой модели.
- Не используйте кофеварку в духовке или микроволновой печи.
- При использовании газа в качестве источника тепла пламя не должно выходить за пределы резервуара.
- В случае индукционной/электрической/керамической плиты включайте плиту не на полную мощность, а только на среднюю.
- **Не открывайте и не закрывайте кофеварку за ручку.**
- В случае неисправности не используйте прибор и обратитесь к дилеру или производителю.

ИНСТРУКЦИЯ ПО ПРИМЕНЕНИЮ
Первое использование продукта.
Перед первым использованием кофеварки хорошо промойте ее чистой водой и приготовьте не менее трех пробных порций кофе (не для употребления), следуя инструкциям ниже. Убедитесь, что кофеварка полностью укомплектована всеми компонентами и что они находятся в положении, как показано на рисунке. Убедитесь, что кофеварка укомплектована предохранительным клапаном, фильтром-воронкой, уплотнениями и фильтрующей пластиной и что они находятся в правильном положении (5-6-3-2).
Как приготовить кофе.
- Отвинтите кофеварку: возьмите подставку для чашки (7 - верхняя часть кофеварки) и, **не делая упор носик (1)**, поверните против часовой стрелки до полного отделения от резервуара (4-нижняя часть кофеварки) (рис. А).
- Налейте холодную воду в резервуар (4) до уровня предохранительного клапана (5) (рис. В).
- Поместите фильтр-воронку (6) на резервуар (4) (рис. С).
- Заполните фильтр-воронку (6) молотым кофе без горки, стараясь не оставлять кофе на кромке кофеварки (4) (рис. D).
- Завинтите кофеварку: возьмите подставку для чашки (7 - верхняя часть кофеварки) и, **не делая упор носик (1)**, поверните по часовой стрелке до полного соединения с резервуаром (4-нижняя часть кофеварки) (рис. Аккуратно затяните во избежание риска утечки пара/кофе во время выхода готового кофе (рис. Е).
- Поместите кофеварку на источник тепла, а чашки под носик (1) на подставку для чашек (7); если используется пламя, держите его на низком уровне, чтобы он не выступал за края резервуара (4). В случае электрической/керамической плиты не используйте полную мощность (рис. F).

ЧИСТКА И УХОД
Прежде чем приступить к очистке или уходу, подождите, пока кофеварка полностью остынет.
РЕКОМЕНДУЕТСЯ ОСУЩЕСТВЛЯТЬ ПЕРИОДИЧЕСКУЮ ОЧИСТКУ КОФЕВАРКИ ДЛЯ ПОДДЕРЖАНИЯ ЕЕ В ХОРОШЕМ РАБОЧЕМ СОСТОЯНИИ.
- Промывайте после каждого использования теплой водой.
- Прибор не подходит для мойки в посудомоечной машине.
- Не используйте чистящие, моющие средства и/или абразивные материалы;
- Не закрывайте кофеварку во время сушки после мытья.
- Не ударяйте воронку о какую-либо поверхность, чтобы освободить ее от кофе, можно повредить или помять ее, что нарушит правильное уплотнение.
- Хранить прибор в полностью сухом виде и не закрытым.
- Периодически очищайте кофеварку от накипи:
  - Налейте в резервуар воду до отметки.
  - Добавьте две чайные ложки лимонной кислоты или уксуса.
  - Привинтите коллектор, не насыпая в фильтр кофе, и дождитесь полного выхода воды.
  - Вылейте воду в раковину.
  - Затем действуйте по инструкции «Первое использование продукта».
- Периодически проверяйте, что отверстия пластины фильтра не закупорены, при необходимости прочистите отверстия щеткой с мягкой щетиной или иглой.
- Периодически проверяйте внутренние компоненты и в случае их износа или повреждения замените их только на оригинальные запасные части BIALETTI и в соответствии с используемой моделью.
- Замените прокладку (3), если она изношена, однако мы рекомендуем заменять ее не реже одного раз в год.

УТИЛИЗАЦИЯ
- По окончании жизненного срока кофеварка подлежит сдаче в центр утилизации.
- Раздельный сбор и правильная утилизация предотвращают вредное воздействие на окружающую среду и здоровье человека и способствуют рециркуляции материалов, входящих в состав изделия.
- Для получения более подробной информации о существующих системах сбора обратитесь в местную службу по утилизации отходов или в магазин, где был приобретен продукт.

ГАРАНТИЯ
Изделие гарантируется в течение 24 месяцев с момента покупки, в соответствии с условиями эксплуатации данной инструкции.
В случае необходимости техпомощи для обеспечения соблюдения гарантии вы должны связаться с продавцом или Bialetti Industrie Spa и показать документ, подтверждающий покупку, либо документ, в котором указываются идентификационные данные ритейлера и дата покупки.
Гарантия не распространяется на:
- Сменные компоненты (пластина, воронка, уплотнение и ручка), за исключением производственных дефектов.
- Неисправности и/или дефекты, вызванные неправильным использованием изделия или несоблюдение инструкций.
- Неисправности и/или дефекты, вызванные использованием не СОВМЕСТИМЫХ запасных частей.
- Ущерб от ударов, падения и наслоения накипи.

УДОБНЫЙ ДЛЯ УХОДА КЛАПАН
Функционирование, обслуживание и чистка.
Удобный для ухода клапан Bialetti (5) является запатентованным клапаном и предназначен для использования кофеварки в полной безопасности. В кофеварках на питьевой воде происходит скопление накипи в отверстии предохранительного клапана, что ведет к закупорке самого клапана и неисправности изделия. Удобный для ухода клапан Bialetti помогает избежать скопления накипи; достаточно сдвинуть поршенек, который выступает из клапана, вдоль его оси при обычной мойке прибора.

NL

HET RITUEEL VAN DE ITALIAANSE ESPRESSO
De uitvinding van de Moka Express Bialetti in 1933, een interpretatie van de typisch Italiaanse creativiteit, cultuur en passie, onderging de espresso een ware revolutie. Net zoals toen vult Bialetti ook vandaag je huis met de beste producten om samen te kunnen genieten van de authentieke espresso.
GEBRUIKSAANWIJZINGEN
Lees aandachtig de gebruiksaanwijzingen in deze handleiding omdat ze belangrijke aanwijzingen bevatten over de veiligheid, het gebruik en het onderhoud van het product.
BELANGRIJK: LEES VOORDAT U HET APPARAAT GEBRUIKT ALTIJD AANDACHTIG DEZE AANWIJZINGEN. BEWAAR DEZE HANDLEIDING VOOR LATERE RAADPLEGING
- Bewaar deze handleiding met zorg voor latere raadpleging. Deze aanwijzingen maken deel uit van het product en moeten bewaard worden en beschikbaar blijven gedurende de levensduur van het product. De documentatie moet worden doorgegeven aan de volgende eigenaars van het product.
- Opgelet: deze moka werkt op een warmtebron en komt onder druk te staan. Als deze instructies niet worden opgevolgd, kunnen brandwonden worden veroorzaakt en kan het koffiezetapparaat ontploffen.
- Controleer telkens voordat u de moka gebruikt, of deze intact is, of alle onderdelen aanwezig zijn en of het ventiel, de trechter, de pakking en de filterplaatjes intact zijn en zitten zoals op de afbeelding. In geval van twijfel raadpleegt u de winkel of de fabrikant.
- Dit product is niet bedoeld om te worden gebruikt door personen (inclusief kinderen) met verminderde fysieke, zintuiglijke of mentale vermogens of zonder ervaring of opleiding.
- Uit de buurt van kinderen houden.
- Laat het apparaat niet zonder toezicht werken.
- Laat kinderen niet in de buurt komen van de moka die in bedrijf is.
- Raak de hete oppervlakken van de moka niet aan: de buitenkanten worden heet.
- Wij raden aan om uw handen te beschermen tijdens het gebruik van het hete apparaat.
- Gebruik de moka waarvoor hij is ontworpen.
- Het product is alleen voor huishoudelijk gebruik bedoeld.
- Gebruik de moka niet zonder water in het waterreservoir.
- Giet geen andere vloeistoffen in het waterreservoir: de moka mag alleen met water werken.
- Deze moka is alleen bestemd om te worden gebruikt met water en gemalen koffie voor moka-apparaten voor huishoudelijk gebruik: gebruik geen andere producten (bijv. gerst, cacao, koffie-extract, thee, KOFFIE VOOR PERCOLATORS OF ESPRESSO-MACHINES …).
- Zorg ervoor dat de stoomstraal die uit het veiligheidsventiel komt niet op de gebruiker gericht is.
- Zorg ervoor dat de moka goed is gesloten voordat u hem gebruikt.
- Open na het gebruik de moka niet voordat deze is afgekoeld.
- Zet de moka na gebruik alleen op een geschikt oppervlak: de onderkant van de moka wordt heel heet, zet het apparaat niet op ontvlambare of oppervlakken die kunnen smelten door hitte.
- Kies alleen originele onderdelen van Bialetti die passen bij het model dat u gebruikt.
- Gebruik de moka niet in de oven of in de magnetron.
- Als u gas gebruikt als warmtebron mag de vlam niet onder het waterreservoir uit komen.
- Als u een inductie/elektrische/keramiekglazen plaat gebruikt, mag u deze niet op de hoogste stand zetten. Schakel de middelvarme stand in.
- **Open of sluit de moka niet met het handvat.**
- Bij storingen gebruikt u het product niet en neemt u contact op met de verkoper of de producent.

GEBRUIKSAANWIJZINGEN
De moka voor het eerst gebruiken.
Als u de moka voor het eerst gebruikt, reinigt u deze goed met zuiver water en zet u minstens drie keer koffie die u weggooit (niet opdrinken) volgens de onderstaande aanwijzingen. Controleer of de moka compleet is, of alle onderdelen aanwezig zijn en gemonteerd zijn zoals op de afbeelding. Controleer of op de moka het ventiel, de trechter, de pakking en het filterplaatje zitten en of ze juist gemonteerd zijn (5-6-3-2).
KOFFIE ZETTEN.
- De moka opendraaien: pak het plaatje voor de kopjes (7- bovenkant van de moka) beet en draai, **zonder druk uit te oefenen op het buisje (1)** naar links totdat het waterreservoir (4- onderkant van de moka) (Afb. A) HELEMAAL GESCHEIDEN IS VAN DE BOVENKANT.
- Vul het waterreservoir (4) met koud water (4) maar blijf onder het veiligheidsventiel (5) (Afb. B).
- Plaats het trechterfilter (6) in het waterreservoir (4), (Afb. C).
- Vul het trechterfilter (6) met gemalen koffie zonder die aan te drukken en laat geen resten koffie op de rand van het waterreservoir zitten (Afb. D).
- De moka vastdraaien: pak het plaatje voor de kopjes (7- bovenkant van de moka) beet en draai **zonder druk uit te oefenen op het buisje (1)** naar rechts totdat de bovenkant volledig op het waterreservoir (4- onderkant van de moka) is geschroefd. Schroef stevig aan om geen stoom/koffie uit het apparaat te laten komen tijdens het koffiezetten (Afb. E).
- Zet de moka op de warmtebron met de kopjes onder de buisjes (1) op het plaatje voor de kopjes (7). Als de moka op vlammen staat, zet u die laag zodat ze niet onder het reservoir (4) uit komen. Zet een elektrische/keramiekglazen plaat niet op de hoogste stand (Afb. F).

REINIGING EN ONDERHOUD
Voor reinigen en onderhoud wacht u eerst totdat het product is afgekoeld.
WIJ RADEN AAN OM HET APPARAAT REGELMATIG TE ONDERHOUDEN ZODAT HET ZO LANG MOGELIJK IN GOEDE STAAT BLIJFT.
- Reinig het product na ieder gebruik met lauw water.
- Het product is niet geschikt om in de vaatwasmachine te worden gereinigd.
- Geen schurende reinigingsmiddelen en/ of materialen gebruiken.
- De moka niet sluiten als u deze opbergt na het reinigen.
- Klop de koffie niet uit de trechter: u kunt hiermee deuken veroorzaken en de trechter kan gaan lekken.
- Voordat u het product opbergt moeten alle onderdelen perfect droog en niet gesloten zijn.
- Voer regelmatig een antikalkbehandeling uit.
  - -Vul het waterreservoir met water tot aan de peilaanduiding.
  - Voeg drie lepeltjes citroenzuur of azijn toe.
  - Monteer het product weer, zonder koffie in het filter en zet koffie zonder koffie.
  - Gooi de oplossing weg.
  - Ga vervolgens te werk volgens de aanwijzingen van het punt "De moka voor het eerst gebruiken".
- Controleer regelmatig of de gaatjes in het filterplaatje vrij zijn. Als ze verstopt zijn, maakt u ze vrij met een borsteltje met zachte haren of met een naald.
- Controleer regelmatig de onderdelen aan de binnenkant. Vervang versleten of beschadigde onderdelen alleen door originele onderdelen van Bialetti die passen in uw model.
- Vervang de pakking als die versleten is. Wij raden aan om dit minstens één keer per jaar te doen.

AFVALVERWERKING
- Aan het einde van zijn levensduur moet het product gescheiden worden van ander afval.
- Door afval gescheiden te verzamelen en het op de correcte manier te verwerken, vermijdt u mogelijke nadelen voor het milieu en de gezondheid en bevordert u recycling van de materialen van het product.
- Voor informatie over de afvalverzamelingspunten neemt u contact op met de plaatselijke overheid voor afvalverwerking of met de winkel waar het product is aangeschaft.

GARANTIE
Het product heeft een garantie van 24 maanden vanaf de verkoopdatum volgens de gebruiksvoorwaarden in dit blad met instructies.
Als u om assistentie verzoekt en de garantie wil laten gelden, moet u contact opnemen met de verkoper of met Bialetti Industrie Spa en de kassabon of een soortgelijk bewijs voorleggen met de identificatiegegevens van de verkoper en de verkoopdatum.
Onder de garantie vallen niet:
- De vervangbare onderdelen (plaatje, trechter, pakking en handvat), tenzij in geval van oorspronkelijke defecten.
- Schade en/of defecten veroorzaakt door verkeerd gebruik of niet in overeenstemming met de aanwijzingen.
- Schade en/of defecten veroorzaakt door het gebruik van NIET COMPATIBELE onderdelen.
- Schade veroorzaakt door stoten, vallen en kalkaanslag.

INSPECTEERBAAR VENTIEL
Werking, onderhoud en reinigen.
Op het inspecteerbare ventiel (5) van Bialetti rust een octrooi. Het is ontworpen voor een absoluut veilig gebruik van de moka. Omdat moka-apparaten werken met drinkwater, bestaat het risico dat kalkaanslag het ventiel verstopt, zodat het gevaarlijk wordt en het product zelf niet goed meer werkt. Met het inspecteerbare ventiel van Bialetti voorkomt u verstopping door kalk gewoon: u hoeft het zuigertje dat uit het ventiel alleen maar op en neer te bewegen terwijl u het apparaat reinigt.

DK

DEN ITALIENSKE KAFFE-SKIK
Da Moka Express blev opfundet i 1933, revolutionerede Bialetti den italienske måde at lave kaffe på, ved at fortolke dens kreativitet, kultur og passion. Nu, som også før i tiden, bør du tage de bedste produkter med hjem, for at forøge glæden ved det at være sammen og nyde den unikke smag som kun den mest autentiske kaffe har.
FORHOLDSREGLER VED BRUG
Læs grundigt forholdsreglerne der findes i vejledningerne, eftersom at de indeholder vigtige oplysninger om produktets sikkerhed, brug og vedligeholdelse.
VIGTIGT: LÆS GRUNDIGT INDEN HVERT BRUG, OPBEVAR VEJLEDNINGERNE OMHYGGELIGT TIL HVERT SENERE BRUG.
- Opbevar vejledningerne omhyggeligt til hvert senere brug. Vejledningerne skal anses som værende en integrerende del af produktet og de skal derfor opbevares og være tilgængelige under hele produktets levetid. Dokumentationen skal leveres til samtlige af produktets efterfølgende ejere.
- Bemærk: Kaffemaskinen har brug for en varmekilde til sin funktion og der dannes et indre tryk. Manglende overholdelse af brugervejledningerne kunne forårsage forbrændinger eller medføre at kaffemaskinens sprænges.
- Kontrollér, inden hvert brug, at kaffemaskinen er intakt og komplet i sine komponenter og at ventilen, tragten, pakningen og filterplade er intakte og befinder sig i deres korrekte position som i figuren. I tilfælde af tvivl, kan man henvende sig til forhandleren eller producenten.
- Produktet er ikke beregnet til at blive brugt af personer (herunder børn) med nedsatte fysiske, sensoriske og mentale evner, eller med manglende erfaring eller indlæring.
- Produktet skal holdes fjernt fra børns rækkevidde.
- Efterlad ikke apparatet uden opsyn under dets funktion.
- Efterlad ikke børn i nærheden af den igangværende kaffemaskine.
- Rør ikke kaffemaskinens varme overflader: De bliver varme.
- Det anbefales at bruge beskyttelser til at håndtere den varme kaffemaskine.
- Brug kaffemaskinen til det formål den er designet til.
- Produktet må kun anvendes til hjemligt brug.
- Brug ikke kaffemaskinen uden vand i kedlen.
- Brug ikke andre væsker i kedlen: Kaffemaskinen må kun fungere med vand.
- Denne kaffemaskine er udelukkende beregnet til at blive brugt med vand og malet kaffe til Moka til hjemligt brug: brug ikke andre produkter (f.eks. byg, kakao, kaffe-ekstrakter, te, KAFFE TIL FILTRERINGSAPPARATER ELLER TIL ESPRESSO-MASKINER, …).
- Vær sikker på at dampstrålen der kommer ud fra sikkerhedsventilen er rettet væk fra brugeren.
- Vær sikker på at kaffemaskinen er fuldstændigt lukket inden brug.
- Man må ikke åbne kaffemaskinen efter brug, inden at denne er helt afkølet.
- Man må kun stille kaffemaskinen på egnede overflader efter brug: Kaffemaskinens base når op på høje temperaturer, stil ikke kaffemaskinen i berøring med antændelige overflader og/eller som kunne ødelægges pga. varmen.
- Vælg udelukkende originale Bialetti reservedele som ligeledes er i overensstemmelse med modellen som bruges.
- Brug ikke kaffemaskinen i ovnen eller mikroovnen.
- Når man anvender et gaskomfur, må flammen ikke komme ud over kedlen.
- I tilfælde af el-kogeplader/keramiske kogeplader må man ikke bruge den maksimale styrke, men holde en mellemindstilling.
- **Åbn ikke og luk ikke kaffemaskinen ved at forcere søjlen.**
- I tilfælde af fejlfunktion må man ikke bruge produktet, men man skal kontakte forhandleren eller producenten.

BRUGERVEJLEDNINGER
Første gang produktet bruges.
Den første gang man bruger kaffemaskinen, skal den skylles grundigt, dog kun med vand og tilbered mindst 3 kopper kaffe der skal smides væk (som ikke skal indtages) ved at følge de efterfølgende vejledninger. Kontrollér at kaffemaskinen er komplet med alle sine komponenter og at disse befinder sig på pladserne som vist i figuren. Kontrollér at kaffemaskinen er komplet med sikkerhedsventil, filtertragt, pakning og filterplade og at disse befinder sig på deres korrekte pladser (5-6-3-2).
Sådan laver man kaffe.
- Skru kaffemaskine af: tag fat om koppeholderen (7- kaffemaskinens øverste del) og, **uden at forcere søjlen (1)**, skal man dreje den mod uret indtil at den fuldstændigt adskilles fra kedlen (4- kaffemaskinens nederste del) (Fig. A).
- Fyld kedlen (4) op med koldt vand op til sikkerhedsventilens niveau (5) (Fig. B).
- Sæt filtertragten (6) i kedlen (4), (Fig. C).
- Fyld filtertragten (6) med malet kaffe, uden at presse den, ved samtidig at sørge for ikke at efterlade kaffepulver på kedlens kant (4) (Fig. D).
- Skru kaffemaskinen på: tag fat om koppeholderen (7- kaffemaskinens øverste del) og, **uden at forcere søjlen (1)**, skal man dreje den med uret indtil at den skrues fuldstændigt på kedlen (4- kaffemaskinens nederste del). Stram nøje for at undgå at der skulle slippe damp/ kaffe ud under tilberedningen (Fig. E).
- Stil kaffemaskinen på en varmekilde, med de små kopper under søjlen (1) på koppeholderen (7); hvis det drejer sig om flammer, skal det være et lavt blus, således at den ikke kommer ud over kedlens kant (4). I tilfælde af el-kogeplader/keramiske kogeplader må man ikke bruge den maksimale styrke (Fig. F).

RENGØRING OG VEDLIGEHOLDELSE
Inden man starter på rengøring og vedligeholdelse, skal man vente til at produktet er afkølet.
DET ANBEFALES AT FORETAGE EN REGELMÆSSIG VEDLIGEHOLDELSE AF MASKINEN FOR AT HOLDE DEN I GOD STAND I LÆNGERE TID.
- Man skal skylle produktet med lunkent vand efter hvert brug.
- Produktet er ikke egnet til at blive vasket op i opvaskemaskinen.
- Man må ikke bruge ridsende rengøringsmidler og/eller materialer til rengøringen.
- Luk ikke kaffemaskinen når den skal stilles på plads efter rengøring.
- Slå ikke tragten for at få kaffen ud, den kunne gå i stykker eller blive oval og derved forhindre en god tætning.
- Opbevar produktet perfekt tørt i alle dets dele og ikke lukket.
- Sørg for regelmæssigt at afkalke:
  - Fyld kedlen (4) med vand op til niveauet.
  - Tilsæt to teskeer citronsyre eller eddike.
  - Saml produktet igen og foretag en tilberedning, dog uden kaffepulver i.
  - Smid opløsningen væk som man har fået.
  - Derefter skal man gå videre som vist i vejledningerne i punktet "Første gang produktet bruges".
- Kontrollér regelmæssigt at filterpladens (2) huller er frie, hvis det ikke er tilfældet skal man frigøre hullerne ved hjælp af en lille børste med sarte hår eller ved hjælp af en nålespids.
- Kontrollér regelmæssigt de interne komponenter og i tilfælde af slid eller beskadigelse, skal man sørge for udskiftning af disse, dog udelukkende med originale Bialetti reservedele som ligeledes er i overensstemmelse med modellen som bruges.
- Skift pakningen (3) ud hvis den er slidt, vi anbefaler dog under alle omstændigheder at udskifte den mindst en gang om året.

BORTSKAFFELSE
- Produktet skal ved dets levetids slut, bortskaffes hos et center til særskilt indsamling.
- Den passende særskilte indsamling og den korrekte bortskaffelse medvirker til forebyggelse af mulige negative virkninger på miljøet og sundheden, og fremmer ligeledes genbrug af materialerne som udgør produktet.
- For mere detaljerede oplysninger vedrørende mulige indsamlingssystemer, skal man henvende sig til den lokale service til affaldsbortskaffelse, eller til forhandleren hvor produktet er købt.

GARANTI
Produktet har en garanti der dækker en periode på 24 måneder fra købsdatoen, under de funktionsforhold der er beskrevet i denne brugervejledning.
I tilfælde hvor der efterspørges om assistance, skal man for at gøre garantien gældende, kontakte forhandleren eller Bialetti Industrie Spa og vise købebevis, eller et lignende dokument, der viser forhandlerens identifikationsdata og købsdatoen.
Garantien dækker ikke:
- Komponenter der kan udskiftes (plade, tragt, pakning) medmindre de har fabrikationsfejl.
- Fejl og/eller defekter der skyldes et forkert brug eller som ikke er i overensstemmelse med vejledningerne.
- Fejl og/eller defekter der skyldes brug af IKKE KOMPATIBLE reservedele.
- Skader der begrundes slag, fald og kalkaflejringer.

INSPEKTIONSVENTIL
Funktion, vedligeholdelse og rengøring.
Bialettis inspektionsventil (5) er en patenteret ventil og den er udstuderet til at kunne garantere kaffemaskinens brug i fuldstændig sikkerhed. Og faktisk medfører kaffemaskinernes funktion med drikkevand risiko for at der dannes kalkaflejringer i sikkerhedsventilens hul, med fare for tilstopning af selve ventilen og produktets fejlfunktion. Med Bialettis inspektionsventil er det meget nemt at undgå kalktilstopninger, man skal blot bevæge det lille stempel der stikker ud fra ventilen langs dens akse under den normale rengøring.

TR

ALYAN KAHVE TÖRENİ
Bialetti, 1933'te Moka Express'i icat ederek, İtalyan yaratıcılığını, kültürünü ve tutkusunu yorumlayarak İtalyan usulü kahve yapmanın devrim yarattı. Bialetti, o günden bu güne birlikte olmanın zevkini ve en otantik kahvenin eşsiz tadını arttırmak için size en iyi ürünleri sunar.
KULLANIM UYARILARI
Ürünün güvenlik, kullanım ve bakımı hakkında önemli talimatlar içerdiğinden bu kullanım kılavuzunda yer alan bilgileri dikkatle okuyunuz.
ÖNEMLİ: BU TALİMATLARI HER KULLANIMDAN ÖNCE DİKKATLE OKUYUNUZ VE İLERİDE REFERANS OLARAK KULLANMAK ÜZERE İTİNA İLE SAKLAYINIZ.
- İleride referans olarak kullanmak üzere bu kullanım kılavuzunu saklayınız. Bu kullanım talimatları ürünün ürünün ayrılmaz bir parçası olarak sayılmalı ve ürün ömrü boyunca saklanmalıdır. Bu talimatlar ürünün daha sonraki tüm sahiplerine de teslim edilmelidir.
- Dikkat: bu kahve makinesini kullanmak için bir ısı kaynağına ihtiyaç vardır ve kullanım sırasında içinde basınç oluşur. Kullanım talimatlarına uymamak yanıklara yol açabilir ve moka potunun patlamasına neden olabilir.
- Her kullanımdan önce, moka potunun hasar görmemiş, tüm bileşenlerinin tam olarak eksiksiz olduğunu ve valfin, huninin, contanın ve filtre plakasının sağlam ve resimde gösterildiği gibi doğru konumda olduğunu kontrol ediniz. Herhangi bir tereddüt durumunda satıcı veya üreticiye başvurunuz.
- Bu cihazın, fiziksel, duyumsal ya da zihinsel kapasiteleri kısıtlı (çocuklar dahil), veya bilgiden yoksun kişiler tarafından kullanılması uygun değildir.
- Çocukların ulaşamayacağı yerde saklayınız.
- Cihazı kullanım sırasında denetimsiz bırakmayınız.
- Çocukları çalışan moka potun yanında bırakmayınız.
- Moka potun sıcak yüzeylerine dokunmayınız: yüzeyler ısınmaya maruz kalabilir.
- Sıcak ürüne dokunmak için korumaların kullanılması tavsiye edilir.
- Moka potu tasarlanan amaç için kullanınız.
- Ürün yalnızca ev ortamında kullanılmalıdır.
- Moka potunu alt haznesinde su olmadan kullanmayınız.
- Alt haznesinde su dışında başka bir sıvı kullanmayınız: moka potu yalnızca su ile kullanılmalıdır.
- Bu moka potu yalnızca su ve ev kullanımına yönelik Moka için öğütülmüş kahve ile kullanılmak üzere tasarlanmıştır: diğer ürünleri kullanmayınız (örneğin arpa, kakao, kahve özleri, çay, FİLTRELİ VEYA NESPRESSO KAHVE MAKİNELERİ İÇİN KAHVE vs.).
- Emniyet valfinden gelen buhar jetinin kullanıcıdan uzağa yönlendirildiğinden emin olunuz.
- Kullanımdan önce moka potunun iyice kapanmış olduğundan emin olunuz.
- Kullanımdan sonra moka potunu iyice soğumadan açmayınız.
- Kullanımdan sonra, moka potu yalnızca uygun yüzeylere yerleştiriniz: moka potun tabanı yüksek sıcaklıklara ulaştığından, moka potunu yanıcı yüzey ve/veya ısı ile bozulabilecek yüzeylere temas ettirmeyiniz.
- Yalnızca kullandığınız modele ait orijinal Bialetti yedek parçaları kullanınız.
- Moka potunu fırında ya da mikrodalga fırında kullanmayınız.
- Bir gaz ısı kaynağını kullanmanız durumunda, alev potun dış kenarlarını aşmamalıdır.
- Elektrik/cam-seramik plaka kullanmanız durumunda maksimum ısı ayarını değil de, orta bir ayar kullanınız.
- **Moka potunu açıp kapatırken kahve çıkış çubuğuna basınç uygulayıp zorlamayınız.**
- Ürünün iyi çalışmaması durumunda ürünü kullanmayınız ve satıcı veya üreticiyle iletişime geçiniz.

KULLANIM TALİMATLARI
Ürünün ilk kullanımı.
Moka potunu ilk olarak kullandığınız zaman, iyice yalnızca su ile yıkayınız ve aşağıda belirtilen talimatlara uyarak en az 3 kahve yapıp atınız (bu kahveleri tüketmeyiniz). Moka potun tüm parçalara sahip olduğunu ve bunların resimde gösterildiği gibi doğru konumda olduklarını kontrol ediniz. Moka potun emniyet valfı, huni filtre, conta ve filtreye sahip olduğunu ve bu parçaların doğru konumda olduğunu kontrol ediniz (5-6-3-2).
Kahve hazırlanışı.
- Moka potunu çevirerek açınız: fincan yerleştirme desteğini (7- moka potun üst tarafı) elinize alınız ve, **kahve çıkış çubuğuna (1) basınç uygulamadan**, su haznesinden (4- moka potun alt tarafı) ayrılana kadar saat yönün tersine çeviriniz (Resim A).
- Su düzeyi emniyet valfının (5) deliğini geçmeyecek şekilde su haznesini (4) soğuk suyla doldurunuz (Resim B).
- Huni filtresini (6) su haznesinin (4) üzerine yerleştiriniz (Resim C.)
- Huni filtresini (6), öğütülmüş kahve ile bastırmadan doldurunuz ve haznenin (4) kenarlarında kahve tozu kalmamasına dikkat ediniz (Resim D).
- Moka potunu çevirerek kapatınız: fincan yerleştirme desteğini (7- moka potun üst tarafı) elinize alınız ve, **kahve çıkış çubuğuna (1) basınç uygulamadan**, su haznesine (4- moka potun alt tarafı) tam sıkışana kadar saat yönüne çeviriniz. Buhar/kahve kaybını önlemek için sıkıca çevirip sıkınız (Resim E).
- Moka potunu fincanlar kahve çıkış çubuğunun (1) altındaki desteğe (7) gelecek şekilde ısı kaynağın üzerine yerleştiriniz; ısı kaynağın alev olması durumunda, moka potun haznesinin kenarından (4) taşmayacak şekilde kısık tutunuz. Elektrik/cam-seramik plaka kullanmanız durumunda maksimum ısı ayarını değil de, orta bir ayar kullanınız (Resim F).

TEMİZLİK VE BAKIM
Herhangi bir temizlik veya bakım işlemine başlamadan önce, cihazın soğumasını bekleyiniz.
CİHAZIN DAHA UZUN SÜRE İYİ DURUMDA KALMASINI SAĞLAMAK İÇİN PERİYODİK OLARAK BAKIMININ YAPILMASI TAVSİYE EDİLİR.
- Her kullanımdan sonra ılık suyla yıkayınız.
- Ürünü bulaşık makinesinde yıkamayınız.
- Ürünün temizliği için deterjan ve/veya aşındırıcı malzeme kullanmayınız.
- Moka potunu yıkadıktan sonra kapatmadan saklayınız.
- Kahveyi çıkarmak için filtreyi bir yere çarpmayınız: hasar görebilir veya oval hale gelipsızdırmazlık işlevini yitirebilir.
- Ürünün her parçasını kurulayıp tekrar kapatmadan saklayınız.
- Düzenli olarak kireç çözme işlemini yerine getiriniz:
  - Su haznesini (4) işaret edilen düzeye kadar suyla doldurunuz.
  - İki çay kaşığı sitrik asit veya sirke ekleyiniz.
  - Ürünün parçalarını tekrar birleştiriniz ve kahveyi eklemeden ateşe koyup sıvının çıkmasını sağlayınız.
  - Bu şekilde elde ettiğiniz sıvıyı atınız.
  - Daha sonra ise "Ürünün ilk kullanımı" bölümünde belirtilen talimatlara uyarak işleme devam ediniz.
- Filtre (2) deliklerin kapalı olmadığını periyodik olarak kontrol ediniz. Filtrenin tıkalı olması durumunda, delikleri yumuşak kıllara sahip küçük bir fırça veya bir iğne ucu ile temizleyiniz.
- Ürünün iç bileşenlerini periyodik olarak kontrol ediniz ve aşınma veya hasar durumunda, onları kullanılan modele uygun yalnızca orijinal Bialetti yedek parçaları ile değiştiriniz.
- Aşınmış olması durumunda contayı (3) değiştiriniz; her halükarda contanın yılda en az bir kez değiştirilmesi önerilir.

ÜRÜNÜN BERTARAF EDİLMESİ
- Ürün, kullanım ömrünün sonunda ayrıştırmalı bir çöp toplama merkezinde bertaraf edilmelidir.
- Ürünün uygun ayrıştırmalı çöp toplama merkezinde bertaraf edilmesi, çevre ve sağlık üzerindeki olası olumsuz etkilerin önlenmesine katkıda bulunur ve cihazın oluştuğu malzemelerin yeniden dönüştürülmesini sağlar.
- Mevcut çöp toplama sistemleri ile ilgili daha detaylı bilgi almak için yerel atık yok etme hizmetine veya ürünü satın almış olduğunuz mağazaya başvurunuz.

GARANTİ KOŞULLARI
Ürün, bu talimat kılavuzundaki çalışma koşulları kapsamında, satın alma tarihinden itibaren 24 aylık bir süre için garanti edilir.
Yardım talebi durumunda, garantiden faydalanmak için satıcıya veya Bialetti Industrie Spa'ya başvurmanız ve satıcının adını ve adresini ve satın alım tarihini belirten bir satın alma belgesini veya buna eşdeğer bir belgeyi ibraz etmeniz gerekir.
Aşağıdakiler garanti kapsamında değildir:
- Fabrika çıkışlı hasara sahip olmadıkları takdirde değiştirilebilen parçalar (filtre, huni, conta).
- Yanlış kullanım veya talimatlara uyulmamasından kaynaklanan hasarlar ve/veya kusurlar.
- UYGUN OLMAYAN yedek parçaların kullanılmasından kaynaklanan hasarlar ve/veya kusurlar.
- Darbe, düşme ya da kireç birikmesi yüzünden meydana gelebilecek zararlar.

DENETİM VALFİ
Kullanımı, bakımı ve temizliği.
Bialetti denetim valfı (5), moka potun tamamen güvenli bir şekilde kullanılmasını sağlamak için tasarlanıp patent edilmiştir. Moka potun musluk suyu ile kullanıldığı takdirde, emniyet valf deliğinde kireç birikintileri oluşturma riski, valfın tıkanmasına ve dolayısıyla ürünün iyi çalışmamasına yol açabilir. Bialetti denetim valfı sayesinde kireçten kaynaklanan tıkanmaları önlemek çok kolay; normal yıkama işlemleri sırasında valften çıkan pistonu ekseni boyunca hareket ettirmek yeterlidir.

PL

WŁOSKI RYTUAŁ PICIA KAWY
W roku 1933 wynalazek Moka Express Bialetti zrewolucjonizował sposób parzenia kawy po włosku, interpretując kreatywność, kulturę i pasję. Dzisiaj, tak jak kiedyś, zgromadź w domu najlepsze produkty, aby zintensyfikować przyjemność wspólnego przebywania oraz wyjątkowy smak kawy.
UWAGI DOTYCZĄCE UŻYCIA
Należy zapoznać się uważnie z zaleceniami zawartymi w niniejszej instrukcji obsługi, dostarczającymi istotnych informacji w zakresie bezpieczeństwa obsługi oraz konserwacji produktu.
WAŻNE: ZAPOZNAĆ SIĘ Z TREŚCIĄ PRZED ROZPOCZĘCIEM UŻYTKOWANIA. ZACHOWAĆ NINIEJSZĄ INSTRUKCJĘ OBSŁUGI DO EWENTUALNEGO PÓŹNIEJSZEGO Z NIEJ KORZYSTANIA.
- Zachować starannie niniejszą instrukcję obsługi do ewentualnego późniejszego z niej korzystania. Niniejsza instrukcja stanowi integralną część produktu. Należy przechowywać ją i udostępniać przez cały okres eksploatacji urządzenia. Dokumentację przekazywać każdemu kolejnemu właścicielowi produktu.
- Uwaga. Niniejsza kawiarka wymaga do działania źródła ciepła, a w jej wnętrzu powstaje wysokie ciśnienie. Brak stosowania się do instrukcji obsługi może skutkować oparzeniami lub wybuchem kawiarki.
- Sprawdzić przed każdym użyciem stan kawiarki, obecność wszystkich jej komponentów oraz czy zawór, lejek, uszczelka i płytka filtrująca są nieuszkodzone oraz czy zamontowane zostały w prawidłowym położeniu, jak na rysunku. W przypadku wątpliwości zwrócić się bezpośrednio do producenta.
- Produkt nie jest przeznaczony do wykorzystania przez osoby (włączając w to dzieci) o ograniczonych zdolnościach fizycznych, czuciowych i umysłowych, lub też nieposiadające doświadczenia i nieprzeszkolone.
- Przechowywać w miejscu niedostępnym dla dzieci.
- Nie pozostawiać działającego urządzenia bez dozoru.
- Nie pozostawiać dzieci w pobliżu działającego urządzenia.
- Nie dotykać gorących powierzchni kawiarki: cechują się wysoką temperaturą.
- Zalecamy użycie osłon do obsługi gorącego narzędzia.
- Kawiarkę wykorzystywać do celów, do jakich została przeznaczona.
- Produkt przeznaczony wyłącznie do użytku domowego.
- Nie używać kawiarki, gdy w dolnym pojemniku nie ma wody.
- Nie używać innego rodzaju płynów w pojemniku: urządzenie działa wyłącznie z wodą.
- Niniejszej kawiarki należy używać wyłącznie po dodaniu wody i mielonej kawy Moka, do użytku domowego. Nie używać innego rodzaju produktów (np.: kawy zbożowej, kakao, wyciągów z kawy, herbaty, KAWY DO EKSPRESU PRZELEWOWEGO, KAWY DO EKSPRESÓW itp.).
- Sprawdzić, czy strumień pary wydobywający się z zaworu bezpieczeństwa nie jest skierowany w stronę użytkownika.
- Sprawdzić przed użyciem, czy kawiarka została prawidłowo zakręcona.
- Po użyciu nie odkręcać kawiarki przed jej schłodzeniem.
- Po użyciu ustawiać kawiarkę na odpowiednich powierzchniach, ponieważ podstawa kawiarki osiąga wysokie temperatury. Nie pozostawiać kawiarki w kontakcie z powierzchniami łatwopalnymi i/lub które mogą ulec uszkodzeniu w wyniku działania ciepła.
- Stosować wyłącznie oryginalne części Bialetti, przeznaczone dla używanego modelu.
- Nie używać kawiarki w piekarniku ani w kuchence mikrofalowej.
- Podczas używania źródła ciepła na gaz, płomień nie może wykraczać poza dolną część kawiarki.
- W przypadku korzystania z płyty elektrycznej/grzewczej nie ustawiać wartości maksymalnej. Utrzymywać wartości średnie.
- **Nie zakręcać ani nie odkręcać kawiarki wywierając nacisk na uchwyt.**
- W przypadku nieprawidłowego działania powstrzymać się od używania produktu. Skontaktować się z dystrybutorem lub producentem.

INSTRUKCJA OBSŁUGI
Pierwsze użycie produktu.
Podczas pierwszego użycia kawiarki dokładnie umyć ją czystą wodą. Przygotować co najmniej 3 kawy do wylania (nie do spożycia), stosując się do poniższych instrukcji. Sprawdzić, czy w kawiarce znajdują się wszystkie komponenty oraz czy zamontowane zostały w prawidłowym położeniu, jak na rysunku. Sprawdzić, czy w kawiarce znajduje się zawór bezpieczeństwa, lejek, uszczelka i płytka filtrująca oraz czy zamontowane zostały w prawidłowym położeniu (5-6-3-2).
Sposób przygotowania kawy.
- Odkręcić kawiarkę: chwycić podstawę do ustawiania filiżanek (7- górna część kawiarki) a następnie, **nie posługując się w tym celu kolumienką (1)**, obrócić w lewo, aż do całkowitego oddzielenia podgrzewacza (4- dolna część kawiarki) (rys. A).
- Napełnić zimną wodą zbiornik (4) aż do poziomu zaworu bezpieczeństwa (5) (rys. B).
- Wsunąć filtr w postaci lejka (6) do pojemnika (4), (rys. C).
- Napełnić filtr w postaci lejka (6) mieloną kawą, bez ubijania. Ewentualnie usunąć pył kawowy z brzegów dolnej części kafetiery (4) (rys. D).
- Dokręcić kawiarkę: chwycić podstawę do ustawiania filiżanek (7- górna część kawiarki) a następnie, **nie posługując się w tym celu kolumienką (1)**, obrócić w prawo, aż do całkowitego umocowania podgrzewacza (4- dolna część kawiarki). Mocno dokręcić, aby zapobiec wyciekom pary/kawy podczas jej przygotowywania (rys. E).
- Ustawić kawiarkę na źródle ciepła, po umieszczeniu filiżanek pod kolumienką (1) na podstawie do ustawiania filiżanek. Jeżeli źródłem ciepła jest palnik, powinien palić się płomieniem, który nie sięga poza krawędź podgrzewacza (4). W przypadku korzystania z płyty elektrycznej/grzewczej nie ustawiać wartości maksymalnej (rys. F).

CZYSZCZENIE I KONSERWACJA
Przed przystąpieniem do czyszczenia i konserwacji urządzenia, odczekać na jego całkowite schłodzenie.
ZALECA SIĘ WYKONYWANIE KONSERWACJI OKRESOWEJ, CO ZAPEWNI UTRZYMANIE W CZASIE DOBREGO STANU URZĄDZENIA.
- Myć po każdym użyciu letnią wodą.
- Produkt nie jest przeznaczony do mycia w zmywarkach.
- Nie stosować do mycia detergentów i/lub materiałów ściernych.
- Nie zakręcać kafetiery, po umyciu i odstawieniu.
- Nie uderzać lejkiem w celu usunięcia kawy: mógłby się uszkodzić, nie pozwalając na dobrą szczelność.
- Może ulec uszkodzeniu lub odkształceniu, powodując utratę szczelności.
- Wykonywać okresowo czynności usuwania kamienia:
  - Napełnić dolny zbiornik (4) wodą do właściwego poziomu.
  - Dodać dwie łyżeczki kwasku cytrynowego lub octu..
  - Zmontować produkt. Bez dodawania mielonej kawy, wykonać cykl parzenia.
  - Wylać uzyskany roztwór.
  - Następnie postępować w sposób podany w punkcie „Pierwsze użycie produktu".
- Sprawdzać okresowo, czy otwory płytki filtrującej nie są zatkane. W takim przypadku udrożnić za pomocą szczoteczki z delikatnym włosiem lub końcówki igły.
- Sprawdzać okresowo wewnętrzne komponenty. W razie stwierdzenia zużycia lub uszkodzenia wymienić, stosując wyłącznie oryginalne części zamienne Bialetti, pasujące do używanego modelu.
- Zużytą uszczelkę wymienić. W każdym przypadku uszczelkę należy wymienić co najmniej raz w roku.

UTYLIZACJA
- Produkt po zakończeniu eksploatacji należy zutylizować w specjalistycznym centrum zbiórki odpadów segregowanych.
- Odpowiednio prowadzona segregowana zbiórka odpadów oraz prawidłowa utylizacja przyczyniają się do zmniejszenia negatywnego oddziaływania na środowisko i na zdrowie. Ułatwia również ponowne zastosowanie i/lub użycie materiałów, z których wykonany jest produkt.
- Aby uzyskać szczegółowe informacje dotyczące systemów zbiórki, zwrócić się do lokalnych służb utylizacji odpadów lub do punktu, w którym został zakupiony produkt.

GWARANCJA
Produkt objęty jest 24-miesięczną gwarancją, licząc od daty zakupu, pod warunkiem przestrzegania zapisów zawartych w niniejszej instrukcji.
W razie żądania naprawy gwarancyjnej, należy skontaktować się ze sprzedawcą lub Bialetti Industrie Spa, okazując dowód zakupu lub dokument o podobnym znaczeniu, zawierający dane identyfikacyjne sprzedawcy oraz datę zakupu.
Gwarancja nie obejmuje:
- Komponentów zużywających się (płytka, lejek, uszczelka), chyba że wystąpią w nich wady pierwotne.
- Uszkodzeń i/lub wad spowodowanych nieprawidłowym lub niezgodnym z instrukcją użyciem.
- Uszkodzeń i/lub wad spowodowanych użyciem NIEKOMPATYBILNYCH części zamiennych.
- Uszkodzeń spowodowanych uderzeniem, upadkiem i odkładaniem się kamienia.

ZAWÓR KONTROLOWANY
Działanie, konserwacja i czyszczenie
Zawór kontrolowany Bialetti (5) jest elementem opatentowanym. Opracowany został w celu zapewnienia bezpiecznego użytkowania kawiarki. Używanie wody pitnej do działania kawiarki stwarza zagrożenie odkładania się kamienia w otworze zaworu bezpieczeństwa z możliwością całkowitego jego zatkania, a tym samym nieprawidłowego działania produktu. Zawór kontrolowany Bialetti pozwala w łatwy sposób zapobiec zatkaniu kamieniem. W tym celu podczas zwykłego mycia wystarczy przesuwać tłoczek wysuwający się z zaworu wzdłuż jego osi.

TH

ธรรมเนียมการชงกาแฟของชาวอิตาเลียน
ในปีค.ศ. 1933 ด้วยการคิดค้นหม้อต้มกาแฟ Moka Express (โมคา เอ็กซ์เพรส) Bialetti ได้ปฏิวัติวิธีการทำกาแฟอิตาเลียนโดยแสดงถึงความคิดสร้างสรรค์ วัฒนธรรม และความหลงใหล จวบจนวันนี้ก็ยังคงนำผลิตภัณฑ์ที่ยอดเยี่ยมที่สุดมาถึงบ้านของคุณ เพื่อยกระดับความสุขของการอยู่ร่วมกันและรสชาติที่เป็นหนึ่งเดียวของกาแฟแท้แบบต้นตำรับ
คำเตือนสำหรับการใช้งาน
โปรดอ่านคำเตือนที่ระบุอยู่ในคู่มือฉบับนี้อย่างละเอียด เนื่องจากมีข้อมูลสำคัญเกี่ยวกับความปลอดภัย การใช้งาน และการบำรุงรักษาผลิตภัณฑ์
สำคัญ: โปรดอ่านอย่างละเอียดก่อนการใช้งานทุกครั้ง เก็บรักษาคู่มือฉบับนี้เพื่อใช้สำหรับอ้างอิงในอนาคต
- เก็บรักษาคู่มือฉบับนี้เป็นอย่างดีเพื่ออ่านคำแนะนำเพิ่มเติม คำแนะนำเหล่านี้ถือเป็นส่วนหนึ่งของผลิตภัณฑ์ และจะต้องได้รับการเก็บรักษาและพร้อมใช้อ้างอิงตลอดอายุการใช้งานของผลิตภัณฑ์ จะต้องส่งมอบเอกสารประกอบให้กับเจ้าของผลิตภัณฑ์รายต่อ ๆ ไป
- คำเตือน: หม้อต้มกาแฟชนิดนี้จำเป็นต้องใช้แหล่งความร้อนสำหรับการทำงานและก่อให้เกิดความดันภายใน การไม่ปฏิบัติตามคำแนะนำอาจเป็นสาเหตุทำให้เกิดการไหม้ของหม้อหรือผิวหนัง หรือนำไปสู่การระเบิดของหม้อต้มกาแฟได้
- ก่อนการใช้งานทุกครั้ง ควรตรวจสอบว่าหม้อต้มกาแฟมีความสมบูรณ์และมีส่วนประกอบครบทุกชิ้น และตรวจสอบว่าวาล์ว กรวยกรอง ซีลยาง และแผ่นกรองกาแฟมีสภาพดีและอยู่ในตำแหน่งที่ถูกต้องตามที่แสดงไว้ในรูปภาพประกอบ หากมีข้อสงสัย ให้ติดต่อตัวแทนจำหน่ายหรือผู้ผลิต
- ผลิตภัณฑ์นี้ไม่ได้มีไว้สำหรับใช้โดยบุคคล (รวมถึงเด็ก) ที่มีความบกพร่องทางร่างกาย ทางประสาทสัมผัสและทางจิตใจ หรือบุคคลที่ขาดประสบการณ์และการอบรม
- ควรเก็บให้พ้นมือเด็ก
- ห้ามทิ้งหม้อต้มกาแฟไว้โดยไม่มีคนเฝ้าระหว่างการใช้งาน
- ห้ามปล่อยให้เด็กอยู่ใกล้หม้อต้มกาแฟในขณะที่กำลังทำงานอยู่
- ห้ามจับบริเวณตัวของหม้อต้มกาแฟ พื้นผิวอาจร้อนขึ้นได้
- แนะนำให้ใช้อุปกรณ์ป้องกันความร้อนสำหรับหยิบจับหม้อ
- ควรใช้หม้อต้มกาแฟเพื่อวัตถุประสงค์ที่ออกแบบมาให้ใช้งาน
- ผลิตภัณฑ์นี้มีไว้สำหรับใช้ในครัวเรือนเท่านั้น
- อย่าใช้หม้อต้มกาแฟโดยไม่มีน้ำในหม้อต้มส่วนล่าง
- อย่าใช้ของเหลวชนิดอื่นในหม้อต้มส่วนล่าง ต้องใช้หม้อต้มกาแฟกับน้ำเปล่าเท่านั้น
- หม้อต้มกาแฟนี้มีไว้สำหรับใช้กับน้ำเปล่าและกาแฟบดสำหรับหม้อต้ม Moka (โมคา) สำหรับใช้ในครัวเรือนเท่านั้น อย่าใช้ผลิตภัณฑ์ชนิดอื่น ๆ (เช่น ผงข้าวบาร์เลย์ โกโก้ สารสกัดจากกาแฟ ชา กาแฟสำหรับเครื่องชงกาแฟดริป หรือสำหรับเครื่องชงกาแฟเอสเพรสโซ่ ฯลฯ)
- ตรวจสอบให้แน่ใจว่าไอร้อนที่พุ่งออกมาจากวาล์วนิรภัยอยู่ไกลจากตัวผู้ใช้
- ตรวจสอบให้แน่ใจว่าได้ปิดหม้อต้มกาแฟให้สนิทก่อนการใช้งาน
- หลังจากใช้งานแล้ว แนะนำให้เปิดหม้อต้มกาแฟออกได้เมื่อหม้อเย็นลงแล้ว
- หลังจากใช้งานแล้ว ให้วางหม้อต้มกาแฟบนพื้นผิวที่เหมาะสมเท่านั้น ก้นของหม้อต้มจะมีอุณหภูมิสูง อย่าวางหม้อต้มกาแฟโดยให้สัมผัสกับพื้นผิวที่ติดไฟได้ หรือ ที่อาจได้รับความเสียหายได้จากความร้อน
- โปรดเลือกใช้อะไหล่แท้ของ Bialetti ที่เหมาะสำหรับรุ่นที่ใช้เท่านั้น
- ห้ามใช้หม้อต้มกาแฟในเตาอบหรือเตาไมโครเวฟ
- หากใช้แก๊สเป็นแหล่งทำความร้อน เปลวไฟจะต้องไม่ยื่นออกนอกหม้อต้มส่วนล่าง
- ในกรณีที่ใช้เพลทให้ความร้อนหรือเตาไฟฟ้า/เตาที่ทำด้วยกระจกเซรามิก ห้ามใช้ความร้อนสูงสุด ให้ใช้ความร้อนระดับปานกลาง
- **ห้ามเปิดหรือปิดหม้อต้มกาแฟโดยใช้วิธีโยกหูจับ**
- ในกรณีที่หม้อต้มกาแฟทำงานผิดปกติ ห้ามใช้ผลิตภัณฑ์และให้ติดต่อตัวแทนจำหน่ายหรือผู้ผลิต

คำแนะนำสำหรับการใช้งาน
การใช้งานผลิตภัณฑ์ครั้งแรก
เมื่อใช้งานหม้อต้มกาแฟเป็นครั้งแรก ล้างให้สะอาดด้วยน้ำเปล่าเท่านั้น และให้ต้มกาแฟทิ้ง 3 ครั้งเป็นอย่างน้อย (อย่าดื่ม) โดยทำตามคำแนะนำด้านล่างนี้ ตรวจสอบว่าหม้อต้มกาแฟมีส่วนประกอบครบทุกชิ้น และส่วนประกอบเหล่านี้อยู่ในตำแหน่งตามที่แสดงไว้ในรูปภาพประกอบ ตรวจสอบว่าหม้อต้มกาแฟมีวาล์วนิรภัย ตัวกรองรูปกรวย ซีลยาง และแผ่นกรองกาแฟครบทุกชิ้นและส่วนประกอบดังกล่าวอยู่ในตำแหน่งที่ถูกต้อง (5-6-3-2)
วิธีทำกาแฟ
- หมุนเปิดหม้อต้มกาแฟ จับฐานรองถ้วย (7- ส่วนบนของหม้อต้มกาแฟ) และหมุนทวนเข็มนาฬิกาจนกว่าจะแยกออกจากหม้อต้ม (4- ส่วนล่างของหม้อต้มกาแฟ) **โดยไม่โยกท่อจ่ายกาแฟ (1)** (รูปภาพประกอบ A)
- เติมน้ำอุณหภูมิห้องลงในหม้อต้มส่วนล่าง (4) โดยไม่ให้ระดับน้ำสูงเกินรูของวาล์วนิรภัย (5) (รูปภาพประกอบ B)
- ใส่ตัวกรองรูปกรวย (6) ลงในหม้อต้มส่วนล่าง (4) (รูปภาพประกอบ C)
- เติมกาแฟบดลงในตัวกรองรูปกรวย (6) โดยไม่ต้องกดจนแน่น ระวังอย่าให้มีผงกาแฟเลอะอยู่บนขอบของหม้อต้มส่วนล่าง (4) (รูปภาพประกอบ D)
- หมุนปิดหม้อต้มกาแฟ จับฐานรองถ้วย (7- ส่วนบนของหม้อต้มกาแฟ) และหมุนตามเข็มนาฬิกาจนกว่าจะประกอบกันสนิทกับหม้อต้ม (4- ส่วนล่างของหม้อต้มกาแฟ) **โดยไม่โยกท่อจ่ายกาแฟ (1)** บิดให้แรงเพื่อหลีกเลี่ยงไม่ให้เกิดการรั่วไหลของไอน้ำ/กาแฟในขณะที่จ่ายกาแฟ (รูปภาพประกอบ E)
- วางหม้อต้มกาแฟลงบนแหล่งทำความร้อน โดยให้ถ้วยกาแฟอยู่ใต้ท่อจ่ายกาแฟ (1) บนฐานรองถ้วย (7) หากใช้เปลวไฟ ให้ใช้ไฟอ่อนเพื่อไม่ให้เปลวไฟยื่นออกมานอกขอบของหม้อต้มส่วนล่าง (4) ในกรณีที่ใช้เพลทให้ความร้อนหรือเตาไฟฟ้า/เตาที่ทำด้วยกระจกเซรามิก ห้ามใช้ความร้อนสูงสุด (รูปภาพประกอบ F)

การทำความสะอาดและการบำรุงรักษา
โปรดรอให้ผลิตภัณฑ์เย็นสนิทก่อนเริ่มต้นทำความสะอาดและทำการบำรุงรักษา
แนะนำให้ทำการบำรุงรักษาเครื่องเป็นระยะ ๆ เพื่อให้คงสภาพการใช้งานที่ดีเป็นเวลานาน
- ล้างทุกครั้งหลังการใช้ด้วยน้ำอุ่น
- ผลิตภัณฑ์นี้ไม่เหมาะที่จะล้างในเครื่องล้างจาน
- อย่าใช้น้ำยา และ/หรือ วัสดุขัดถูใด ๆ ในการทำความสะอาด
- อย่าปิดหม้อต้มกาแฟเมื่อวางทิ้งไว้หลังจากล้างเสร็จแล้ว
- อย่ากระแทกกรวยกรองเพื่อเคาะกาแฟออก อาจทำให้เสียหายหรือบุบเบี้ยว และทำให้ไม่สามารถปิดได้สนิท
- เก็บรักษาผลิตภัณฑ์โดยให้ทุกชิ้นส่วนแห้งสนิทและไม่ประกอบเข้าด้วยกัน
- ทำการขจัดตะกรันเป็นระยะ ๆ :
  - เติมน้ำลงในหม้อต้มส่วนล่าง (4) จนถึงระดับ
  - เติมกรดซิตริกหรือน้ำส้มสายชูสองช้อนชา
  - ประกอบผลิตภัณฑ์เข้าด้วยกัน และทำการต้มหนึ่งครั้งโดยไม่ต้องใส่ผงกาแฟ
  - เทน้ำที่ต้มทิ้งไป
  - หลังจากนั้นดำเนินการตามคำแนะนำที่ระบุไว้ใน "การใช้งานผลิตภัณฑ์ครั้งแรก"
- ตรวจสอบเป็นระยะ ๆ ว่าแผ่นกรองกาแฟ (2) มีรูเปิด และหากจำเป็นให้ทำความสะอาดรูด้วยแปรงที่มีขนนุ่มหรือด้วยปลายแหลมของเข็ม
- ตรวจสอบส่วนประกอบภายในเป็นระยะ ๆ และหากพบว่ามีการสึกหรอหรือชำรุด ให้เปลี่ยนชิ้นส่วนโดยใช้อะไหล่แท้ของ Bialetti ที่เหมาะกับรุ่นที่ใช้เท่านั้น
- เปลี่ยนซีลยาง (3) เมื่อสึกหรอ อย่างไรก็ตามแนะนำให้เปลี่ยนอย่างน้อยปีละครั้ง

การกำจัดผลิตภัณฑ์
- เมื่อสิ้นสุดอายุการใช้งานของผลิตภัณฑ์ ให้กำจัดทิ้งโดยนำไปที่ศูนย์คัดแยกขยะ
- การคัดแยกขยะตามความเหมาะสมและการกำจัดขยะที่ถูกต้องช่วยหลีกเลี่ยงผลเสียที่อาจเกิดขึ้นกับสิ่งแวดล้อมและต่อสุขภาพ และยังช่วยส่งเสริมการรีไซเคิลวัสดุที่มีอยู่ในผลิตภัณฑ์
- สำหรับข้อมูลเพิ่มเติมเกี่ยวกับระบบการเก็บรวบรวมขยะที่มีให้บริการ โปรดติดต่อฝ่ายบริหารจัดการขยะมูลฝอยในพื้นที่ หรือร้านค้าที่ได้ซื้อผลิตภัณฑ์นี้มา

การรับประกัน
มีการรับประกันผลิตภัณฑ์เป็นระยะเวลา 14 วันนับจากวันที่ซื้อ ภายใต้เงื่อนไขการใช้งานของเอกสารคำแนะนำนี้
ในกรณีที่มีการร้องขอความช่วยเหลือภายใต้การรับประกัน จำเป็นต้องติดต่อผู้จำหน่ายหรือบริษัท Bialetti Industrie Spa และแสดงหลักฐานการซื้อหรือเอกสารเทียบเท่าที่แสดงข้อมูลประจำตัวของผู้จำหน่ายและวันที่ซื้อ
การรับประกันไม่ครอบคลุมถึง:
- ส่วนประกอบที่เปลี่ยนได้ (แผ่นกรองกาแฟ กรวยกรอง ซีลยาง) ยกเว้นข้อบกพร่องที่มีมาแต่แรก
- ความชำรุด และ/หรือ ข้อบกพร่องที่เกิดจากการใช้งานที่ไม่เหมาะสมหรือที่ไม่เป็นไปตามคำแนะนำ
- ความชำรุด และ/หรือ ข้อบกพร่องที่เกิดจากการใช้อะไหล่ที่เข้ากันไม่ได้
- ความเสียหายที่เกิดจากการกระแทก ทำตก และคราบตะกรัน

วาล์วที่ตรวจสอบได้
การทำงาน การบำรุงรักษา และการทำความสะอาด
วาล์วที่ตรวจสอบได้ (5) ของ Bialetti เป็นวาล์วที่ได้รับการจดสิทธิบัตรและถูกออกแบบมาเพื่อให้การใช้งานหม้อต้มกาแฟมีความปลอดภัยสูงสุด แน่นอนว่าการใช้น้ำดื่มกับหม้อต้มกาแฟอาจทำให้เกิดความเสี่ยงต่อการก่อตัวของตะกรันในรูของวาล์วนิรภัยซึ่งจะทำให้เกิดการอุดตันของวาล์วดังกล่าวและเป็นสาเหตุของการทำงานที่ผิดปกติของผลิตภัณฑ์ วาล์วที่ตรวจสอบได้ของ Bialetti นี้ทำให้การหลีกเลี่ยงการอุดตันของตะกรันเป็นเรื่องที่ง่ายมาก เพียงขยับปุ่มกลมที่ยื่นออกมาจากวาล์วออกจากแกนในระหว่างการล้างทำความสะอาดตามปกติ

JA

イタリアのコーヒーの伝統
1933 年、ビアレッティのモカエキスプレスが発明されたことにより、イタリアンコーヒーの作り方に革命がおこりました。それはまさに、クレアティビティ、カルチャー、そしてパッションと言えるでしょう。
ご使用に関する注意事項
製品の安全性、使用、メンテナンスに関する重要な情報が記載されていますので、本取扱説明書をよくお読みください。
重要：本取扱説明書をご使用前によくお読みになり、必要な時に参照できるよう大切に保管してください。
- 本取扱説明書を必要な時に参照できるよう大切に保管してください。製品の使用期間中は保管し、いつでも読み返すことができる状態にしておく必要があります。付属文書は、製品の所有者が変わった場合、新しい所有者に譲渡しなければなりません。
- 注意：本エスプレッソメーカーを機能させるには熱源が必要で、内部に圧力がかかります。取扱説明書の記載内容にしたがわない場合、やけどの原因になったり、エスプレッソメーカーの爆発を引き起こすおそれがあります。
- ご使用前にエスプレッソメーカーが完全な状態であり、欠けている部品がないこと、またバルブ、ろうと、パッキン、フィルターが完全な状態であり、図のように正しい位置にあることを確認してください。ご質問等がございましたら、販売店またはメーカーにお問い合わせください。
- 本製品は、身体、感覚、精神に十分な能力を備えていない人（子供を含む）、経験のない人、指導を受けていない人が使用することを想定していません。
- 子供の手の届かない場所に保管してください。
- 使用中は目を離さないでください。
- 使用中のエスプレッソメーカーに子供が近づかないようにしてください。
- 高温のエスプレッソメーカーの表面に触れないでください。表面は非常に高温になります。
- 高温の器具を取り扱うため、保護具の使用が推奨されます。
- エスプレッソメーカーは、設計目的のために使用してください。
- 本製品は、ご家庭でのみ使用してください。
- ボイラーに水を入れずにエスプレッソメーカーを使用しないでください。
- ボイラーには水以外の液体を使用しないでください。エスプレッソメーカーは水のみで使用してください。
- 本エスプレッソメーカーは、家庭用のモカ用に挽いたコーヒーと水のみを使用するためのものです。 他の製品（例：大麦、カカオ、コーヒーエキス、紅茶、パーコレーター用コーヒー、エスプレッソマシン用コーヒーなど）は使用しないでください。
- 安全バルブからの蒸気が使用者とは反対側に向いていることを確認してください。
- ご使用前にエスプレッソメーカーを確実に締めてください。
- ご使用後、エスプレッソメーカーの温度が下がるまで開けないでください。
- ご使用後は、エスプレッソメーカーを適切な場所においてください。エスプレッソメーカーの底は非常に高温になります。エスプレッソメーカーは燃えやすいところや、熱で破損するおそれのあるところには置かないでください。
- 消耗品を交換する場合は、お手持ちのモデルに適したビアレッティの純正品をお求めください。
- エスプレッソメーカーをオーブンや電子レンジで使用しないでください。
- 熱源としてガス台を使用される場合、炎がボイラーからはみ出ないようにしてください。
- 電気コンロ/ガラスセラミック調理器をご使用の場合、最大火力ではなく、中火でご使用ください。
- **支柱を持ってエスプレッソメーカーを開け閉めしないでください。**
- 故障した場合、製品はご使用にならず、販売店またはメーカーにお問い合わせください。

ご使用方法
製品の初めての使用
本製品は、食品用アルミニウム合金を使用しています。エスプレッソメーカーを初めてご使用になる際は、水だけでよく洗い、以下に記載されている方法で 3 回以上コーヒーを淹れ、捨ててください（お飲みにならない）。図のように、エスプレッソメーカーのすべての部品が完全な状態であり、また同時に縦方向にも自由に回転できることを確認してください。エスプレッソメーカーに安全バルブ、ろうと型フィルター、パッキン、フィルターがついており、正しい位置にあることを確認してください (5-6-3-2)。
コーヒーの作り方
- エスプレッソメーカーを分解します。カップトレーのベース部分（7- エスプレッソメーカーの上部）を持ち、**支柱（1）部分に力をかけないように**しながら反時計回りに回し、ボイラー（4- エスプレッソメーカーの下部）を完全に外します（図 A）。
- ボイラー（4）の安全バルブ（5）の穴の高さを超えない位置まで冷水を入れます（図 B）。
- ろうと形フィルター（6）をボイラー（4）にセットします（図 C）。
- ろうと形フィルター（6）に挽いたコーヒーを入れます。この時、押さえつけず、ボイラー（4）の縁にコーヒーの粉が残らないように注意してください（図 D）。
- エスプレッソメーカーを組み立てします。カップトレーのベース部分（7- エスプレッソメーカーの上部）を持ち、**支柱（1）部分に力をかけないように**しながら時計回りに回し、ボイラー（4- エスプレッソメーカーの下部）を完全にはめ込みます。蒸気/コーヒーが抽出中に漏れないよう、しっかりと締め付けます（図 E）。
- カップをカップトレー（7）の上、支柱（1）の下に置き、エスプレッソメーカーを熱源に置きます。ガス台の場合、弱火にし、炎がボイラー（4）の端からはみ出さないようにしてください。電気コンロ/ガラスセラミック調理器をご使用の場合、最大火力ではご使用にならないでください（図 F）。

洗浄とメンテナンス
エスプレッソメーカーの温度が下がってから洗浄とメンテナンスを行ってください。
エスプレッソメーカーを長期間良い状態に維持するため、定期的にメンテナンスを行ってください。
- ご使用毎にぬるま湯で洗ってください
- 食洗器は使用できません。
- 洗剤や研磨剤は使用しないでください。
- 洗浄後は、エスプレッソメーカーを閉じないでください。
- コーヒーを出すためにろうとをたたかないでください。破損したり変形したりし、密閉できなくなるおそれがあります。
- すべての部品が完全に乾いた状態で閉めずに保管してください。
- 定期的に石灰を除去してください。
  - ボイラー（4）の所定のレベルまで水を入れます。
  - 小さじ 2 杯のクエン酸または酢を加えます。
  - 製品をセットし、挽いたコーヒーを入れずに抽出します。
  - 抽出された液を捨てます。
  - 製品を初めて使用する際の使用法にしたがってコーヒーを淹れます。
- 定期的にフィルターの穴が詰まっていないことを確認してください。詰まっている場合、柔らかい毛のブラシまたは針の先で穴の詰まりを取り除いてください。
- 定期的に内側の部品を点検してください。摩耗している場合や破損している場合、お手持ちのモデルに適したビアレッティの純正交換部品と交換してください。
- パッキン（3）が摩耗した場合は交換してください。いずれの場合も、最低年に 1 回は交換することが推奨されます。

廃棄
- 製品の耐用期間が過ぎたら、分別回収センターで廃棄する必要があります。
- 適切な分別回収および正しい廃棄により、環境や健康への悪影響を防止し、製品に使用されている資材の再利用を促進します。
- 分別システムに関する詳細については、地域の廃棄物処理サービス、または購入された販売店にお問い合わせください。

のぞき窓付きバルブ
機能、メンテナンス、および洗浄
特許取得済みビアレッティののぞき窓付きバルブ（5）は、安全にエスプレッソメーカーを使用できるよう開発されました。エスプレッソメーカーを水道水で使用すると、安全バルブの穴に石灰がたまり、バルブ自体が詰まったり、製品の故障につながるおそれがあります。ビアレッティののぞき窓付きバルブでは、通常の洗浄中にバルブの外に出ているピストンを軸に沿って動かすだけで簡単に石灰の詰まりを防止することができます。

KR

이탈리아식 커피 문화
1933년 모카 익스프레스 비알레티(Moka Express Bialetti)의 창조성, 문화, 열정을 통해 이탈리아식 커피 만드는 방식에 혁명이 일어났습니다. 그때처럼, 이제 여러분의 가정에 최고의 커피 도구를 마련하여 정통 커피의 독특한 향미를 사랑하는 이들과 함께 즐기십시오.
사용 시 주의사항
이 설명서에는 안전에 관련한 중요한 지시사항, 제품 사용법과 유지관리법이 포함되어 있으므로 주의 깊게 읽어보십시오.
중요: 사용 전 주의 깊게 읽어보고, 나중을 위해 이 설명서를 잘 보관해 두십시오.
- 언제든 참조할 수 있도록 이 설명서를 잘 보관하십시오. 이 설명서는 제품의 구성품 중 하나이며, 제품 수명이 유지되는 동안 언제나 사용을 위해 잘 보관해야 합니다. 이 문서는 제품 소유자가 바뀔 때 함께 전달되어야 합니다.
- 주의: 이 커피메이커가 제대로 작동하고 내부 압력을 형성하려면 열원이 필요합니다. 사용 설명서의 지침을 지키지 않으면 커피메이커가 타거나 터질 수 있습니다.
- 사용 전 항상 커피메이커 상태가 온전하며 구성품이 전부 다 있는지, 밸브, 깔때기, 씰, 필터 플레이트 상태가 온전하고 그림에서처럼 제 위치에 있는지 확인하십시오. 의문 사항이 있으면 판매점 또는 제작사에 문의하십시오.
- 이 제품은 신체적, 감각적, 정신적 능력이 제품을 다루기에 충분치 않은 사람(어린이 포함) 또는 경험 및 사용법을 모르는 사람이 사용하기에 적합하지 않습니다.
- 어린이의 손이 닿지 않는 곳에 보관하십시오.
- 작동 중인 커피메이커 부근에 가지 않도록 지켜보십시오.
- 작동 중인 커피메이커 근처에 어린이가 접근하지 못하게 하십시오.
- 뜨거운 커피메이커 표면에 접촉하지 마십시오. 작동으로 인해 표면이 매우 뜨거워지므로, 커피메이커를 다룰 때 손잡이를 활용하십시오.
- 뜨거운 도구를 다룰 때 보호용구를 사용하도록 권장합니다.
- 제품의 설계 의도대로 커피메이커를 사용하십시오.
- 이 제품은 가정용으로만 사용할 수 있습니다.
- 커피메이커의 물 끓이는 부분에 물이 없는 상태로 작동하지 마십시오.
- 물 끓이는 부분 또는 커피가 모이는 부분에 다른 액체를 넣지 마십시오. 물만 넣어서 작동해야 하는 커피메이커입니다.
- 이 커피메이커는 물과 가정용 모카 커피 파우더만 넣어서 사용하도록 설계되었습니다. 다른 내용물(예: 보리차 가루, 코코아 가루, 커피 추출물, 차, 퍼컬레이터용 커피 또는 에스프레소 머신용 커피...)을 사용하지 마십시오.
- 안전 밸브의 증기 분사 시 사용자가 가까이에 있지 않도록 조심하십시오.
- 사용 전, 커피메이커가 잘 잠겼는지 확인하십시오.
- 사용 후, 커피메이커가 완전히 식기 전에 열지 마십시오.
- 사용 후 커피메이커를 적합한 표면 위에 놓으십시오. 사용 후 커피 메이커의 바닥 온도가 매우 높으므로 인화성 및/또는 열에 손상될 수 있는 표면에 닿지 않도록 하십시오.
- 부품 교체 시 비알레티 브랜드의 해당 모델 순정 부품만 선택하십시오.
- 오븐 또는 전자레인지에서 커피메이커를 사용하지 마십시오.
- 가스 열원을 사용할 때는, 불꽃이 커피메이커 바닥을 넘어서 올라가지 않게 조절하십시오.
- 전기/글래스세라믹 플레이트의 경우 최대 강도를 사용하지 말고, 중간 정도로 조절해서 유지하십시오.
- **기둥 부분을 잡고 비틀어서 커피메이커를 열거나 닫지 마십시오.**
- 작동 이상이 있는 경우 제품을 사용하지 말고 판매점 또는 제작사에 연락하십시오.

사용 설명
제품의 최초 사용.
이 제품은 식품 취급용 알루미늄 합금 소재로 제작되었습니다. 커피메이커를 최초 사용하는 경우, 물로만 잘 씻어내고, 적어도 3번 커피를 추출해서 (마시지 말고) 버리십시오. 다음 내용을 잘 읽고 지키십시오. 커피메이커에 모든 구성부품이 다 갖추어져 있고 제자리에 있는지 확인하십시오. 커피메이커 상태가 온전하며 구성품이 전부 다 있는지, 밸브, 깔때기, 씰, 필터 플레이트 상태가 온전하고 제 위치(5-6-3-2)에 있는지 확인하십시오.
커피 만드는 방법.
- 커피메이커를 돌려서 엽니다: 커피컵 받침대(7- 커피메이커의 윗부분)를 잡고, **기둥 부분(1)은 잡지 말고**, 물 끓이는 부분(4- 커피메이커의 아랫부분)에서 완전히 분리되도록 반시계 방향으로 회전합니다 (그림 A).
- 물 끓이는 부분(4)에 안전 밸브(5)의 구멍을 넘지 않도록 차가운 물을 채웁니다 (그림 B).
- 깔때기 필터(6)를 물 끓이는 아래 부분(4)에 삽입하십시오. (그림 C).
- 깔때기 필터(6)에 커피 파우더를 채우고, 누르지 말고, 물 끓이는 부분(4)의 가장자리에 커피 가루가 남아있지 않게 하십시오 (그림 D).
- 커피메이커를 돌려서 닫습니다: 커피컵 받침대(7- 커피메이커의 윗부분)를 잡고, **기둥 부분(1)은 잡지 말고**, 물 끓이는 부분(4- 커피메이커의 아랫부분)과 완전히 결합하도록 시계 방향으로 회전합니다. 커피를 추출하는 동안 증기/커피가 누출될 위험을 방지하기 위해 꼭 잠그십시오 (그림 E).
- 커피메이커의 기둥(1) 아래 컵 받침대(7)에 컵을 놓은 후, 커피메이커를 열원에 올립니다. 불꽃이 물 끓는 부분(4)의 가장자리를 넘어가지 않도록 불꽃을 낮게 조절합니다. 전기/글래스세라믹 플레이트의 경우 최대 강도를 사용하지 마십시오 (그림 F).

청소 및 유지관리
청소 및 유지관리 작업을 하기 전, 커피메이커가 냉각되었는지 확인하십시오.
커피메이커를 최상의 상태로 보존하기 위해 주기적으로 유지관리 작업을 해주는 것이 좋습니다.
- 매번 사용 후 미지근한 물에 씻어내십시오.
- 제품은 식기세척기를 사용하여 씻을 수 없습니다.
- 세척 시 세제 및/또는 마모성 물질을 사용하지 마십시오.
- 커피메이커를 씻은 후 닫아서 보관하지 마십시오.
- 커피 찌꺼기 제거를 위해 깔때기를 두드리지 마십시오. 깔때기가 망가지거나 눌려서 용기에 잘 맞지 않을 수 있습니다.
- 제품의 모든 부분이 열린 상태로 완전히 말리십시오.
- 주기적으로 석회를 제거하십시오.
  - 물이 끓는 아래 부분에 물을 정해진 높이까지 채웁니다.(4)
  - 구연산 또는 식초를 2 티스푼 첨가합니다.
  - 제품을 조립하고, 커피 파우더를 넣지 말고, 커피 추출 과정을 시행하십시오.
  - 추출된 물을 버리십시오.
  - 그런 다음 "제품의 최초 사용" 항목의 내용에 따라 진행하십시오.
- 주기적으로 필터 플레이트 구멍이 막히지 않았는지 확인하고, 막힌 경우 부드러운 솔 또는 바늘 끝으로 구멍을 뚫어주십시오(2).
- 주기적으로 내부 부품을 점검하고, 마모 또는 손상 시 비알레티 브랜드의 해당 모델 순정 부품만 사용하여 교체하십시오.
- 마모된 씰을 교체하십시오. 어떤 경우에든 일년에 적어도 한 번은 교체하는 것이 좋습니다(3).

폐기 처리
- 수명이 다한 제품은 분리 수거하여 처리하십시오.
- 분리 수거를 통해 환경 및 건강에 미치는 악영향을 방지하고 제품을 구성하는 재료를 재활용할 수 있게 됩니다.
- 수거 시스템 활용에 대한 더 자세한 정보는, 지역 폐기물 처리 센터 또는 제품을 구매한 판매점에 문의하십시오.

청소 점검이 가능한 밸브
작동, 유지관리 및 청소.
청소 점검이 가능한 비알레티 밸브는 특허받은 제품으로, 커피메이커를 최대한 안전하게 사용할 수 있게 하기 위해 개발되었습니다(5). 마실 수 있는 물을 사용하는 커피메이커는 사용에 따라 안전 밸브 구멍에 석회가 쌓여 밸브 자체의 성능이 떨어지고 제품이 오작동할 위험이 있습니다. 청소 점검이 가능한 비알레티 밸브를 사용함으로써, 석회 제거가 매우 쉬워졌습니다. 일반 세척 과정을 진행하면서 긴 축 방향으로 작은 피스톤을 움직여주기만 하면 됩니다.

CN

意大利咖啡
1933年，随着Moka Express的发明Bialetti革新了意大利咖啡的制作方式，诠释了创新、文化和激情。
今天，将最好的产品带到您的家中，体验融合的乐趣和原汁原味咖啡的独特品味。
使用警告
仔细阅读本说明内的警告，因爲其中有涉及到产品安全、使用和维护的重要信息。
重要提示：在每次使用前仔细阅读，妥善保管本手册，以方便查阅。
- 妥善保管本手册，以方便查阅。这些说明被视爲産品的不可或缺部分，在産品的整个使用寿命期间，必须保管好并且可以随时查阅。本文件必须交付给産品的后续所有者；
- 注意：本咖啡机需要有足够的热源维持运行，并在内部産生压力。违反本使用说明会导致烫伤或者咖啡机爆炸。
- 在每次使用前，检查咖啡机的完整性，并且所有的元件和阀、漏斗、垫圈和过滤板完好，且处于图示的正确位置。如果有疑问，可以联系商家或厂家；
- 本産品不能够由生理、感官或大脑能力受损、没有经验和缺乏培训的人士（包括儿童）使用；
- 放在远离儿童的地方；
- 严禁在使用期间留下设备处于无人看守中；
- 严禁将儿童留在运行的咖啡机附近；
- 严禁触碰咖啡机的热表面：表面很容易受热；
- 我们建议采用保护措施来操作热的器具；
- 将咖啡机用于设计之目的；
- 産品只能用于家用目的；
- 严禁在下部烧水部分未加水时使用咖啡机；
- 严禁在下部烧水部分或收集器内使用其他液体：咖啡机只能使用饮用水；
- 本咖啡机在使用时只能添加水和家用Moka研磨咖啡：严禁使用其他産品（如大麦、可可、咖啡精华、咖啡壶用咖啡或浓香咖啡…）；
- 确保来自安全阀的蒸汽喷嘴远离使用者；
- 确保咖啡机在使用前安全关闭；
- 在使用后，在冷却前勿打开咖啡机；
- 在使用后，只能将咖啡机置于合适的表面：咖啡机的底部温度比较高，不要让咖啡机接触易燃表面和/或可能受热恶化的表面；
- 只选择符合适用机型的Bialetti原装备件；
- 不要在烤箱或微波炉中使用咖啡机。
- 当使用气体热源时，火焰不能烧过下部烧水部分部分；
- 如果是电热板/陶瓷玻璃板/专用电磁感应板，不要使用过高的火力，维持中等的调节即可；
- **严禁通过撬动手柄来打开或闭合咖啡机。**
- 如果运行不良，严禁使用産品，联系经销商或制造商。

使用说明
产品的首次使用
首次使用咖啡机，需要用水仔细清洗，并且按照下述说明做至少3份咖啡并倒掉（不要饮用）。检查咖啡机的所有元件齐备，且它们在如图所示的位置。 经常检查咖啡机上安全阀、漏斗、垫圈和过滤板的完整性，且它们处于准确位置（5-6-3-2）；
如何制备咖啡
- 拧开咖啡机：抓住咖啡杯部分（7-咖啡壶上半部分），**不要撬动手柄（1）**并逆时针转动，直到它完全与烧水部分分开（4-咖啡壶的下部烧水部分）（图A）。
- 用冷水填充下部烧水部分（4）， 水位不超过安全阀孔 （5）（图B）。
- 将漏斗过滤器（6）插入下部烧水部分（4）（图C）。
- 在漏斗过滤器（6）填入咖啡粉，不要按压咖啡粉，注意不要将咖啡粉遗留在烧水杯（4）的边缘（图 D）。
- 拧紧咖啡机：抓住咖啡杯部分（7-咖啡壶上半部分），**不要撬动手柄（1）**并顺时针转动， 直到它完全与烧水部分结合在一起（4-咖啡壶的下部烧水部分）。用力拧紧以避免抽吸过程中蒸汽/咖啡泄漏的风险（图E）。
- 将咖啡机放在热源上，将杯放在杯架（7）上的手柄（1）下面；如果是明火则保持小火，使其不会超出烧水部分（4）的边缘。如果是电热板/陶瓷玻璃板，不要使用过高的火力（图F）。

清洁与维护
在执行清洁和维护操作之前，等待産品冷却。
建议对机器进行定期的维护，从而长久保持设备的完好状态。
- 在每次使用后，用温水清洗。
- 産品不适合放在洗碗机内清洗。
- 在清洁时，勿使用洗洁精和/或磨损性材料；
- 清洗后储存时请勿闭合咖啡机。
- 严禁通过敲击漏斗来让咖啡流出：这样可能会损坏或压扁杯身，从而影响其密封性。
- 産品的每个部件在保存时都要完全干燥且不闭合；
- 定期进行除垢操作：
  - 用水填充烧水部分至最大液位。
  - 添加两勺柠檬酸或醋；
  - 重装産品，在没有添加咖啡粉末时，执行制备；
  - 倒掉抽吸上来的溶剂；
  - 随后，依据"産品的首次使用"点的说明进行操作；
- 定期检查过滤板（2）的滤孔是自由的，如果被堵塞，就要利用含软毛的小刷子或针来清空孔内；
- 定期检查内部元件，在磨损或损坏时，用符合使用型号的Bialetti原装部件进行替换；
- 替换磨损的垫圈(3)，建议至少一年一换；

处置
- 在到达使用寿命后，産品必须在分类收集中心进行处理；
- 正确的分类收集和处置大有裨益，可以避免环境、健康方面的负面效应，促进産品材料的回收。
- 关于回收再利用系统的更多信息，可以咨询当地废品管理部门或者购买的商店

可检验阀
运行、维护和清洁。
Bialetti的可检验阀(5)具有专利，经过研究，可以保证咖啡机的安全使用。事实上，使用自来水的咖啡机运行具有一定的危险，因爲安全阀孔内会存在钙质沉积，导致阀堵塞而産品运行不良。使用Bialetti的可检验阀，就可以轻而易举地避免钙质堵塞，在正常清洁期间，只要将活塞沿著轴从阀内移除。